*Pracownia projektowa KBN Projekt inż. Arkadiusz Krzesak*
*Żywiec ul. Mała 3/2 , 34-300 Żywiec*
*tel. 608 697 511, e-mail: kbnprojekt@o2.pl*

***EGZ. NR 1***

# PROJEKT BUDOWLANO-WYKONAWCZY
## /MATERIAŁY DO ZGŁOSZENIA/

| | |
|---|---|
| Obiekt: | **Przebudowa dróg wewnętrznych na terenie gminy Łękawica** |
| Inwestor: | **Gmina Łękawica**<br>**ul. Wspólna 24, 34-321 Łękawica** |
| Lokalizacja: | **Miejscowości: Łękawica, Kocierz Moszczanicki, Okrajnik, Łysina, gmina Łękawica, powiat żywiecki**<br>działki nr:<br>776, 766/7, 764, 1046, 1045/1, 800, 793, 276/41, 276/31, 5313, 5034, 4695/2, 5314, 4644/1, 5317/1, 188/5, 209/1, 213/5, 214/4, 217/4, 189, 187/3, 194/2, 182, 198, 2718, 281/18, 281/37, 281/17, 281/5, 1639, 1369, 1229, 1637, 1661, 2218, 2190/1, 2186 – **obręb ewidencyjny Łękawica, jednostka ewidencyjna Łękawica**<br>977/5, 668/7, 669/22, 669/20, 671/44, 671/52, 671/45, 671/49, 671/47, 1636, 1634, 1/23, 1/22, 846/31, 1750/150 – **obręb ewidencyjny Kocierz Moszczanicki, jednostka ewidencyjna Łękawica**<br>1464/6, 1469/1, 1476/3, 1476/5, 1471/3, 1471/5, 1626, 1643, 1637/2, 36/11, 1640, 1623/1, 1518/1 – **obręb ewidencyjny Okrajnik, jednostka ewidencyjna Łękawica**<br>311/1, 315, 317/3, 365/3, 263, 262, 255 – **obręb ewidencyjny Łysina, jednostka ewidencyjna Łękawica** |

| | | |
|---|---|---|
| Jednostka projektowa: | **Pracownia projektowa KBN Projekt**<br>**inż. Arkadiusz Krzesak**<br>**Żywiec, ul. Mała 3/2**<br>**34-300 Żywiec** | Pieczęć: |
| Projektant: | **mgr inż. Dariusz Gęga**<br>upr. nr SLK/8946/PBD/19<br>w specj. inżynieryjnej drogowej | Pieczęć i podpis: |
| Autor opracowania: | **mgr inż. Arkadiusz Krzesak**<br>upr. nr SLK/2182/PWOK/08<br>w specj. konstrukcyjno- budowlanej | Pieczęć i podpis: |

| | |
|---|---|
| Żywiec | **SIERPIEŃ 2021** |

**Zawartość opracowania:**


| STRONA | POZYCJA |
|---|---|
| 1 | STRONA TYTUŁOWA |
| 2-3 | Zawartość opracowania |
| 4-10 | Opis techniczny |
| Rys. nr 1.1 | Projekt zagospodarowania terenu – UL. MŁYŃSKA W ŁĘKAWICY |
| Rys. nr 1.2 | Mapa ewidencji gruntów – UL. MŁYŃSKA W ŁĘKAWICY |
| Rys. nr 1.3 | Przekrój typowy – UL. MŁYŃSKA W ŁĘKAWICY |
| Rys. nr 2.1 | Projekt zagospodarowania terenu – UL. JAGODOWA W ŁĘKAWICY |
| Rys. nr 2.2 | Mapa ewidencji gruntów – UL. JAGODOWA W ŁĘKAWICY |
| Rys. nr 2.3 | Przekroje typowe – Część 1 – UL. JAGODOWA W ŁĘKAWICY |
| Rys. nr 2.4 | Przekroje typowe – Część 2 – UL. JAGODOWA W ŁĘKAWICY |
| Rys. nr 3.1 | Projekt zagospodarowania terenu – UL. FIRMOWA W ŁĘKAWICY |
| Rys. nr 3.2 | Mapa ewidencji gruntów – UL. FIRMOWA W ŁĘKAWICY |
| Rys. nr 3.3 | Przekrój typowy 1-1, Przekrój typowy 2-2 – UL. FIRMOWA W ŁĘKAWICY |
| Rys. nr 3.4 | Przekrój typowy 3-3 – UL. FIRMOWA W ŁĘKAWICY |
| Rys. nr 4.1 | Projekt zagospodarowania terenu – UL. JASNA I RADOSNA W ŁĘKAWICY |
| Rys. nr 4.2 | Mapa ewidencji gruntów – UL. JASNA I RADOSNA W ŁĘKAWICY |
| Rys. nr 4.3 | Przekroje typowe – Część 1 – UL. JASNA I RADOSNA W ŁĘKAWICY |
| Rys. nr 4.4 | Przekroje typowe – Część 2 – UL. JASNA I RADOSNA W ŁĘKAWICY |
| Rys. nr 5.1 | Projekt zagospodarowania terenu – UL. ŁĘGOWA I STAWOWA W ŁĘKAWICY |
| Rys. nr 5.2 | Mapa ewidencji gruntów – UL. ŁĘGOWA I STAWOWA W ŁĘKAWICY |
| Rys. nr 5.3 | Przekroje typowe – Część 1 – UL. ŁĘGOWA I STAWOWA W ŁĘKAWICY |
| Rys. nr 5.4 | Przekroje typowe – Część 2 – UL. ŁĘGOWA I STAWOWA W ŁĘKAWICY |
| Rys. nr 5.5 | Przekroje typowe – Część 3 – UL. ŁĘGOWA I STAWOWA W ŁĘKAWICY |
| Rys. nr 6.1 | Projekt zagospodarowania terenu – OS. ALASKA W ŁĘKAWICY |
| Rys. nr 6.2 | Mapa ewidencji gruntów – OS. ALASKA W ŁĘKAWICY |
| Rys. nr 6.3 | Przekroje typowe – OS. ALASKA W ŁĘKAWICY |
| Rys. nr 7.1 | Projekt zagospodarowania terenu – UL. MIECZYKOWA W ŁĘKAWICY |
| Rys. nr 7.2 | Mapa ewidencji gruntów – UL. MIECZYKOWA W ŁĘKAWICY |
| Rys. nr 7.3 | Przekroje typowe – UL. MIECZYKOWA W ŁĘKAWICY |
| Rys. nr 8.1 | Projekt zagospodarowania terenu – UL. GOŹDZIKOWA W ŁĘKAWICY |
| Rys. nr 8.2 | Mapa ewidencji gruntów – UL. GOŹDZIKOWA W ŁĘKAWICY |
| Rys. nr 8.3 | Przekroje typowe – UL. GOŹDZIKOWA W ŁĘKAWICY |
| Rys. nr 9.1 | Projekt zagospodarowania terenu – DROGA WEWNĘTRZNA NA DZIAŁCE NR 977/5 W KOCIERZU MOSZCZANICKIM |
| Rys. nr 9.2 | Mapa ewidencji gruntów – DROGA WEWNĘTRZNA NA DZIAŁCE NR 977/5 W KOCIERZU MOSZCZANICKIM |
| Rys. nr 9.3 | Przekroje typowe – DROGA WEWNĘTRZNA NA DZIAŁCE NR 977/5 W KOCIERZU MOSZCZANICKIM |
| Rys. nr 10.1 | Projekt zagospodarowania terenu – DROGA WEWNĘTRZNA NA DZIAŁCE NR 671/44 W KOCIERZU MOSZCZANICKIM |
| Rys. nr 10.2 | Mapa ewidencji gruntów – DROGA WEWNĘTRZNA NA DZIAŁCE NR 671/44 W KOCIERZU MOSZCZANICKIM |
| Rys. nr 10.3 | Przekroje typowe – Część 1 – DROGA WEWNĘTRZNA NA DZIAŁCE NR 671/44 W KOCIERZU MOSZCZANICKIM |
| Rys. nr 10.4 | Przekroje typowe – Część 2 – DROGA WEWNĘTRZNA NA DZIAŁCE NR 671/44 W KOCIERZU MOSZCZANICKIM |
| Rys. nr 11.1 | Projekt zagospodarowania terenu – UL. GRONIKOWA W KOCIERZU MOSZCZANICKIM |
| Rys. nr 11.2 | Mapa ewidencji gruntów – UL. GRONIKOWA W KOCIERZU MOSZCZANICKIM |
| Rys. nr 11.3 | Przekroje typowe – UL. GRONIKOWA W KOCIERZU MOSZCZANICKIM |
| Rys. nr 12.1 | Projekt zagospodarowania terenu – UL. OGRODOWA W KOCIERZU MOSZCZANICKIM |
| Rys. nr 12.2 | Mapa ewidencji gruntów – UL. OGRODOWA W KOCIERZU MOSZCZANICKIM |
| Rys. nr 12.3 | Przekrój typowy – UL. OGRODOWA W KOCIERZU MOSZCZANICKIM |
| Rys. nr 13.1 | Projekt zagospodarowania terenu – UL. WODOSPADOWA W KOCIERZU MOSZCZANICKIM |
| Rys. nr 13.2 | Mapa ewidencji gruntów – UL. WODOSPADOWA W KOCIERZU MOSZCZANICKIM |

| | |
|---|---|
| Rys. nr 13.3 | Przekroje typowe – Część 1 – UL. WODOSPADOWA W KOCIERZU MOSZCZANICKIM |
| Rys. nr 13.4 | Przekroje typowe – Część 2 – UL. WODOSPADOWA W KOCIERZU MOSZCZANICKIM |
| Rys. nr 14.1 | Projekt zagospodarowania terenu – UL. WĄSKA W OKRAJNIKU |
| Rys. nr 14.2 | Mapa ewidencji gruntów – UL. WĄSKA W OKRAJNIKU |
| Rys. nr 14.3 | Przekrój typowy – UL. WĄSKA W OKRAJNIKU |
| Rys. nr 15.1 | Projekt zagospodarowania terenu – UL. ZABYTKOWA W OKRAJNIKU |
| Rys. nr 15.2 | Mapa ewidencji gruntów – UL. ZABYTKOWA W OKRAJNIKU |
| Rys. nr 15.3 | Przekroje typowe – Część 1 – UL. ZABYTKOWA W OKRAJNIKU |
| Rys. nr 15.4 | Przekroje typowe – Część 2 – UL. ZABYTKOWA W OKRAJNIKU |
| Rys. nr 15.5 | Schemat wykonania stalowego rusztu na zjazdach – UL. ZABYTKOWA W OKRAJNIKU |
| Rys. nr 16.1 | Projekt zagospodarowania terenu – UL. RÓWNA W OKRAJNIKU |
| Rys. nr 16.2 | Mapa ewidencji gruntów – UL. RÓWNA W OKRAJNIKU |
| Rys. nr 16.3 | Przekrój typowy – UL. RÓWNA W OKRAJNIKU |
| Rys. nr 17.1 | Projekt zagospodarowania terenu – DROGA WEWNĘTRZNA NA DZIAŁCE NR 1637/2 W OKRAJNIKU |
| Rys. nr 17.2 | Mapa ewidencji gruntów – DROGA WEWNĘTRZNA NA DZIAŁCE NR 1637/2 W OKRAJNIKU |
| Rys. nr 17.3 | Przekroje typowe – Część 1 – DROGA WEWNĘTRZNA NA DZIAŁCE NR 1637/2 W OKRAJNIKU |
| Rys. nr 17.4 | Przekroje typowe – Część 2 – DROGA WEWNĘTRZNA NA DZIAŁCE NR 1637/2 W OKRAJNIKU |
| Rys. nr 17.5 | Przekroje typowe – Część 3 – DROGA WEWNĘTRZNA NA DZIAŁCE NR 1637/2 W OKRAJNIKU |
| Rys. nr 17.6 | Przekroje typowe – Część 4 – DROGA WEWNĘTRZNA NA DZIAŁCE NR 1637/2 W OKRAJNIKU |
| Rys. nr 17.7 | Szczegół korytek z rusztem stalowym – DROGA WEWNĘTRZNA NA DZIAŁCE NR 1637/2 W OKRAJNIKU |
| Rys. nr 18.1 | Projekt zagospodarowania terenu – UL. NOWA W MIEJSCOWOŚCI ŁYSINA |
| Rys. nr 18.2 | Mapa ewidencji gruntów – UL. NOWA W MIEJSCOWOŚCI ŁYSINA |
| Rys. nr 18.3 | Przekrój typowy – UL. NOWA W MIEJSCOWOŚCI ŁYSINA |
| Rys. nr 19.1 | Mapa ewidencji gruntów – DROGA WEWNĘTRZNA NA DZIAŁCE NR 1623/1 W MIEJSCOWOŚCI OKRAJNIK |
| Rys. nr 19.2 | Przekrój typowy – DROGA WEWNĘTRZNA NA DZIAŁCE NR 1623/1 W MIEJSCOWOŚCI OKRAJNIK |
| | |
| 1 | ZAŁĄCZNIKI |
| 2 | Oświadczenie projektanta |
| 3 | Ksero uprawnień |
| 4 | Zaświadczenie o przynależności do samorządu zawodowego |

# Opis techniczny

## I. Przedmiot opracowania:

- ***Projekt budowlano-wykonawczy uproszczony /materiały do zgłoszenia/ dla inwestycji:***
  **Przebudowa dróg wewnętrznych na terenie gminy Łękawica**

## II. Dane ogólne:

2.1 Inwestor: Gmina Łękawica, ul. Wspólna 24, 34-321 Łękawica, woj. śląskie

2.2 Lokalizacja: miejscowości: Łękawica, Kocierz Moszczanicki, Okrajnik, Łysina, gmina Łękawica, powiat żywiecki

2.3 Jednostka projektowa: Pracownia projektowa KBN Projekt inż. Arkadiusz Krzesak
34-300 Żywiec, ul. Mała 3/2

2.4 Projektant: mgr inż. Dariusz Gęga
upr. nr SLK/8946/PBD/19 w specj. inżynieryjnej drogowej

2.5 Autor opracowania: mgr inż. Arkadiusz Krzesak
upr. nr SLK/2182/PWOK/08 w specj. konstrukcyjno- budowlanej

## III. Cel i zakres opracowania

Celem opracowania jest wykonanie projektu budowlano- wykonawczego uproszczonego z opisem sposobu i zakresu prac remontowo-budowlanych dla przebudowy nawierzchni dróg wewnętrznych zlokalizowanej w miejscowościach Łękawica, Kocierz Moszczanicki, Okrajnik, Łysina na terenie gminy Łękawica.

Niniejsze opracowanie obejmuje projekt techniczny - opracowanie uproszczone (materiały do zgłoszenia) dla przebudowy nawierzchni dróg wewnętrznych w miejscowościach Łękawica, Kocierz Moszczanicki, Okrajnik, Łysina na terenie gminy Łękawica.

Zakres opracowania obejmuje :

- przebudowę nawierzchni jezdni dróg wewnętrznych,
- przebudowę poboczy,
- poprawę odwodnienia przedmiotowych odcinków dróg wewnętrznych.

Dokładny zakres prac opisano w dalszej części. Lokalizację przedmiotowej inwestycji przedstawiono w części rysunkowej.

## IV. Podstawa opracowania

Podstawę formalną stanowi:

4.1 Umowa zawarta między Zleceniodawcą a firmą Pracownia projektowa KBN Projekt inż. Arkadiusz Krzesak, Żywiec, ul. Mała 3/2, 34-300 Żywiec.

Podstawy techniczne:

4.2 Wizja i pomiary w terenie.

4.3 Oględziny i ocena przedmiotowej drogi.

4.4 Uzgodnienia z Inwestorem.

4.5 Ustawa z dnia 7 lipca 1994 r. Prawo budowlane (Dz. U. 2020 poz. 1333 z późn. zm.).

4.6 Rozporządzenie Ministra Rozwoju z dnia 11 września 2020 r. w sprawie szczegółowego zakresu i formy projektu budowlanego (Dz.U. z 2020 r. poz. 1609).

4.7 Rozporządzenie Ministra Transportu i Gospodarki Morskiej z dnia 2 marca 1999 r. w sprawie warunków technicznych, jakim powinny odpowiadać drogi publiczne i ich usytuowanie (Dz. U. z 2016 r. poz. 124 z późn. zm.).

4.8 Rozporządzenie Ministra Transportu i Gospodarki Morskiej z dn. 30.05.2000 r. w sprawie warunków technicznych jakim powinny odpowiadać drogowe obiekty inżynierskie i ich usytuowanie (Dz.U. 2000 nr 63 poz. 735 z późn. zm.).

4.9 Mapa ewidencji gruntów.

4.10 Inne aktualne normy, przepisy oraz literatura techniczna.

## V. Opis stanu istniejącego:

Przedmiotowe drogi wewnętrzne zlokalizowane są w miejscowościach Łękawica, Kocierz Moszczanicki, Okrajnik, Łysina, w gminie Łękawica.

W stanie istniejącym przedmiotowe drogi wewnętrzne posiada jedną jezdnię, jednopasową, dwukierunkową o zmiennej szerokości. Wzdłuż dróg znajdują się pobocza utwardzone o szerokości 0,20-0,30 m.

Nawierzchnia jezdni jest bitumiczna lub z kruszywa.

Istniejące nawierzchnie bitumiczne lub z kruszywa, na odcinkach objętych opracowaniem, są w złym stanie technicznym. Liczne ubytki w nawierzchni oraz spękania i wykruszenia. Ubytki w poboczach.

Brak chodników. Uzbrojenie terenu o średniej gęstości.

## VI. Opis stanu planowanego:

### 6.1 Podstawowe parametry techniczne inwestycji:

| L.p. | Nazwa drogi | Miejscowość | Działki | Długość drogi [m] | Szerokość jezdni [m] | Nawierzchnia |
|---|---|---|---|---|---|---|
| 1 | Młyńska | Łękawica | 776, 766/7, 764 | 43,0 | 2,5 | Bitumiczna |
| 2 | Jagodowa | Łękawica | 1046, 1045/1, 800, 793 | 220,0 | 2,7-2,9 | Bitumiczna |
| 3 | Firmowa | Łękawica | 276/41, 276/31 | - | - | Bitumiczna |
| 4 | Jasna i Radosna | Łękawica | 5313, 5034, 4695/2, 5314, 4644/1, 5317/1 | Jasna - 166,0 Radosna - 403,0 | 2,8-3,3 | Bitumiczna |
| 5 | Łęgowa i Stawowa | Łękawica | 188/5, 209/1, 213/5, 214/4, 217/4, 189, 187/3, 194/2, 182, 198, 2718 | Łęgowa - 541,0 Stawowa - 214 | 2,5-3,0 | Bitumiczna |
| 6 | os. Alaska | Łękawica | 281/18, 281/37, 281/17, 281/5 | 418,0 | 2,9-4,5 | Bitumiczna |
| 7 | Mieczykowa | Łękawica | 1639, 1369, 1229, 1637, 1661 | 172,0 | 2,6-3,2 | Bitumiczna |

| | | | | | | |
|---|---|---|---|---|---|---|
| 8 | Goździkowa | Łękawica | 2218, 2190/1, 2186 | 43,0 | 2,7-3,0 | Bitumiczna |
| 9 | Droga wewnętrzna na działce nr 977/5 | Kocierz Moszczanicki | 977/5 | 43,0 | 2,50 | Betonowe płyty ażurowe |
| 10 | Droga wewnętrzna na działce nr 671/44 | Kocierz Moszczanicki | 668/7, 669/22, 669/20, 671/44, 671/52, 671/45, 671/49, 671/47 | 136,0 | 2,6-3,0 | Bitumiczna |
| 11 | Gronikowa | Kocierz Moszczanicki | 1636 | 75,0 | 2,50 | Betonowe płyty ażurowe |
| 12 | Ogrodowa | Kocierz Moszczanicki | 1634 | 43,0 | 2,8-3,0 | Betonowe płyty ażurowe |
| 13 | Wodospadowa | Kocierz Moszczanicki | 1/23, 1/22, 846/31, 1750/150 | 120,0 | 2,7-4,0 | Bitumiczna |
| 14 | Wąska | Okrajnik | 1620/1 | 16,0 | 2,6 | Bitumiczna |
| 15 | Zabytkowa | Okrajnik | 1464/6, 1469/1, 1476/3, 1476/5, 1471/3, 1471/5 | 107,0 | 2,6-2,8 | Bitumiczna |
| 16 | Równa | Okrajnik | 1626, 1643 | 84,0 | 2,7 | Bitumiczna |
| 17 | Droga wewnętrzna na działce nr 1637/2 | Okrajnik | 1637/2, 36/11, 1640 | 237,0 | 2,5 | Betonowe płyty ażurowe oraz kruszywo łamane |
| 18 | Nowa | Łysina | 311/1, 315, 317/3, 365/3, 263, 262, 255 | 219,0 | 2,8 | Bitumiczna |
| 19 | Droga wewnętrzna na działce nr 1623/1 | Okrajnik | 1623/1, 1518/1 | 40,0 | 3,0 | Bitumiczna |

Planowany zakres robót w całości zostanie wykonany w granicach istniejącego pasa drogowego dróg wewnętrznych.

## 6.2 Rozwiązanie sytuacyjne

### 6.2.1 Jezdnia

W planie przebieg dróg wewnętrznych pozostaje zasadniczo niezmieniony, wykonano jedynie nieznaczną korektę geometrii drogi. Geometria pionowa pozostaje zasadniczo bez zmian. W granicach opracowania zostaje wykonane zostanie wyrównanie krawędzi jezdni. Przebieg planowanej przebudowy jest bezpośrednio powiązany z przebiegiem istniejących dróg. Wykonanie przebudowy dróg wewnętrznych ma na celu uzyskanie nowej nawierzchni na istniejącej jezdni (w miejscu istniejącej drogi – nie wychodzi poza ślad istniejącej jezdni) oraz uzupełnienie z kruszywa łamanego istniejących poboczy tłuczniowych.

Pochylenie podłużne jezdni dostosowane do jej ukształtowania istniejącego. Pochylenie poprzeczne, jednostronne 2%.

Zakres projektowanej przebudowy nawierzchni dla poszczególnych dróg pokazano w części rysunkowej.

### 6.2.2 Pobocza, zjazdy.

W celu zabezpieczenia krawędzi jezdni przed uszkodzeniami w ramach inwestycji konieczne jest wykonanie poboczy o szerokości 0,30 m. Uzupełnienie poboczy należy

wykonać z kruszywa łamanego 0/31,5 mm stabilizowanego mechanicznie gr. 10-15 cm. Pochylenie poprzeczne pobocza w kierunku sąsiadujących działek.

Zjazdy występujące w obszarze planowanego remontu posiadają nawierzchnię tłuczniową lub z kostki betonowej. Nawierzchnię istniejących zjazdów tłuczniowych na długości 1,0 m (lub na odcinku od krawędzi jezdni do bramy w przypadku gdy długość zjazdu jest mniejsza niż 1,0 m) i szerokości odpowiadającej stanowi istniejącemu należy wykonać z betonu asfaltowego 0/11mm o grubości 4,0cm układanego na warstwie wiążącej z betonu asfaltowego 0/16mm o grubości 4,0cm, którą należy układać na podbudowie z kruszywa łamanego. Spadek zjazdu wyprofilować w sposób pozwalający na optymalne połączenie nowej nawierzchni jezdni z istniejącą nawierzchnią zjazdu.

6.2.3 Odwodnienie.

W planowanym zamierzeniu sposób odwodnienia pozostaje zasadniczo bez zmian. Odwodnienie powierzchniowe drogi zostaje zapewnione poprzez odpowiednie ukształtowanie spadków jezdni, jednocześnie dostosowując się do istniejących pochyleń podłużnych i poprzecznych nawierzchni.

Istniejące uszkodzone ścieki korytkowe należy wymienić. Ścieki układać na podsypce cementowo-piaskowej 1:4 o grubości 5,0 cm oraz podbudowie z kruszywa łamanego 0/31,5mm stabilizowanego mechanicznie o grubości 15,0 cm lub ławie betonowej z betonu C20/25 o grubości 20,0 cm. Szczegółowa lokalizacja ścieków przewidzianych do wymiany została pokazana w części rysunkowej.

Istniejące rowy przewidziane do oczyszczenia pokazano na załączonych projektach zagospodarowania terenu.

Istniejące uszkodzone przepusty pod drogą lub pod zjazdami należy wymienić na nowe wraz z zabudową żelbetowych ścianek czołowych na wlocie i wylocie z przepustów.

Rury żelbetowe należy układać na fundamencie z betonu C16/20 (B20) o grubości 20,0cm. Po ułożeniu rur należy wykonać warstwę ochronna z piasku o grubości 15,0cm, a następnie wykonać odtworzenie warstw konstrukcji jezdni. Ścianki czołowe zaprojektowano jako żelbetowe, wykonywane na mokro bezpośrednio na miejscu budowy z betonu (C25/30) B-30. Zbrojenie ścianki czołowej ze stali A-IIIN RB500W. Wymiary ścianek czołowych wynikać będą z warunków terenowych

## 6.3 Rozwiązanie wysokościowe

Przebieg wysokościowy dróg wewnętrznych będących przedmiotem opracowania pozostaje zasadniczo niezmienny w stosunku do stanu istniejącego. Na całym odcinku niweleta jezdni zostanie jedynie podniesiona o grubość warstwy ścieralnej. Początek i koniec opracowania został dowiązany wysokościowo do stanu istniejącego.

Istniejące włazy studzienek kanalizacyjnych oraz skrzynki zasuw wodociągowych występujących w pasie dróg wewnętrznych należy wyregulować i dostosować wysokościowo do nowej niwelety jezdni oraz pochyleń podłużnych i poprzecznych nowej nawierzchni jezdni.

### 6.4 Konstrukcja i nawierzchnie

Konstrukcja nawierzchni jezdni przyjęto wg warunków technicznych wydanych przez Inwestora przedmiotowej inwestycji oraz na podstawie Rozporządzenia Ministra Transportu i Gospodarki Morskiej z dnia 2 marca 1999 r. w sprawie warunków technicznych, jakim powinny odpowiadać drogi publiczne i ich usytuowanie (Dz. U. z 2016 r. poz. 124 z późn. zm.).

Szczegółowy układ warstw nawierzchni dla poszczególnych dróg wewnętrznych pokazano w części rysunkowej.

### 6.5 Rozbiórki elementów drogowych

Rozbiórki elementów drogowych dotyczą poboczy, miejscowych frezowań nawierzchni bitumicznej oraz rozbiórki podbudowy. Wszystkie nieprzydatne fragmenty rozbieranej nawierzchni drogowej należy wywieźć z terenu budowy.

### 6.6 Elementy bezpieczeństwa ruchu

Projekt organizacji ruchu, oznakowania i zabezpieczenia robót na czas ich prowadzenia w pasie drogowym drogi wewnętrznej zostanie wykonany przez Wykonawcę robót.

### 6.7 Urządzenia uzbrojenia terenu.

Ze względu na brak głębokich wykopów brak kolizji z istniejącym uzbrojeniem terenu. Nie wyklucza się występowania niezinwentaryzowanego uzbrojenia podziemnego. Wszystkie napotkane przewody podziemne na trasie wykonywanego wykopu, krzyżujące się lub biegnące równolegle z wykopem należy zabezpieczyć przed uszkodzeniem, a w razie potrzeby podwiesić w sposób zapewniający ich eksploatację. Prace w obrębie istniejącego uzbrojenia terenu wykonywać ręcznie.

Wszelkie prace w pobliżu istniejącego uzbrojenia terenu należy prowadzić pod nadzorem uprawnionego przedstawiciela dysponenta uzbrojenia, ręcznie ze szczególnym zwróceniem uwagi na obowiązujące wymagania BHP. Nie wyklucza się istnienia uzbrojenia niezinwentaryzowanego.

## VII. Zieleń

Na przedmiotowym odcinku, w pasie drogowym dróg wewnętrznych nie występuje roślinność w postaci drzew lub krzewów, której usytuowanie koliduje z planowaną przebudową dróg. Nie przewiduje się wycinki drzew i krzewów.

## VIII. Ochrona gruntów rolnych i leśnych

W terenie pod planowaną inwestycję nie występują ograniczenia wynikające z ochrony gruntów rolnych i leśnych.

Przewidywany zakres oddziaływania na środowisko planowanego przedsięwzięcia, a także warunki lokalne wynikające z usytuowania planowanej inwestycja nie wymusza stosowania specjalnych technik oraz technologii związanych ze specyfiką funkcji.

Oddziaływanie na środowisko w niewielkim stopniu na etapie budowy o zakresie lokalnym ograniczonym do granicy działki, na których wykonana zostanie inwestycja.

Planowana inwestycja nie wpłynie negatywnie na formy ochrony przyrody żywej i nieożywionej oraz krajobrazu, nie zostanie pogorszony stan siedlisk przyrodniczych oraz siedlisk gatunków roślin i zwierząt. Planowane przedsięwzięcie nie będzie miało istotnego negatywnego oddziaływania na obszary prawnie chronione.

## IX. Informacja o wpisie przedmiotowego terenu do rejestru zabytków oraz o ochronie wynikającej z miejscowego planu zagospodarowania przestrzennego

Teren, na którym prowadzone będą roboty związane z zamierzeniem inwestycyjnym nie jest wpisany do rejestru zabytków i nie podlega ochronie na podstawie ustaleń miejscowego planu zagospodarowania przestrzennego.

## X. Informacja o wpływie eksploatacji górniczej

Teren objęty inwestycją nie znajduje się w granicach terenu górniczego i nie jest objęty wpływem eksploatacji górniczej.

## XI. Informacja o położeniu działki względem obszaru Natura 2000.

Teren, na którym planuje się wykonanie inwestycji nie leży na terenie obszaru „Natura 2000”.

## XII. Informacje i dane o charakterze i cechach istniejących i przewidywanych zagrożeń dla środowiska oraz higieny i zdrowia użytkowników projektowanych obiektów budowlanych i ich otoczenia

12.1 Wpływ w zakresie hałasu i zanieczyszczenia powietrza

Planowane wykonanie przebudowy dróg wewnętrznych nie zwiększy niekorzystnego oddziaływania drogi na środowisko naturalne.

12.2 Wpływ na świat roślinny i zwierzęcy

W przedmiotowym obszarze nie występują chronione gatunki roślin i zwierząt. W związku z realizacją inwestycji nie wystąpią szczególne zagrożenia w omawianym zakresie.

12.3 Wpływ na powierzchnię ziemi i gleby

Proponowane rozwiązania nie będą miały wpływu na powierzchnię ziemi oraz gleby ze względu na to, że nie zmienia się dotychczasowy skład potoku pojazdów. Nie zwiększa się procent udziału pojazdów ciężarowych, które w większości przypadków są odpowiedzialne za zanieczyszczenia powierzchni ziemi i gleby.

12.4 Wpływ na złoża kopalin, warunki geologiczne, wody podziemne

Ze względu na charakter inwestycji (brak posadowienia na większych głębokościach) nie wystąpią niekorzystne oddziaływania w zakresie wpływu na złoża kopalin, warunki geologiczne i wody podziemne.

12.5 Wpływ w zakresie wód powierzchniowych

Planowana inwestycja nie wpłynie niekorzystnie na wody powierzchniowe.

12.6 Wpływ w zakresie krajobrazu, dóbr materialnych i kultury

Zastosowane rozwiązania nie będą powodowały niekorzystnego oddziaływania w zakresie krajobrazu.

Planowane wykonanie przebudowy dróg wewnętrznych będzie miało niewielki wpływ na środowisko w jego bezpośrednim sąsiedztwie. Niekorzystne oddziaływania podczas wykonywania prac będą miały charakter przede wszystkim krótkotrwały i odwracalny (hałas, emisja zanieczyszczeń do powietrza atmosferycznego). Pozostałe niekorzystne oddziaływania będą w minimalnym stopniu wpływały na środowisko otoczenia drogi. Przebudowa drogi spowoduje zmniejszenie się niekorzystnych oddziaływań oraz uciążliwości dla ruchu.

## XIII. Opis dostępności dla osób niepełnosprawnych

Przedmiotowa przebudowa dróg wewnętrznych nie ogranicza dostępności osobom niepełnosprawnym.

## XIV. Wnioski i zalecenia końcowe:

- Teren prac podczas prowadzenia robót budowlanych należy ogrodzić, teren powinien być niedostępny dla osób bezpośrednio niezatrudnionych przy robotach budowlanych.
- Wszystkie roboty budowlane powinny być prowadzone zgodnie przepisami techniczno-budowlanymi, obowiązującymi Polskimi Normami oraz zasadami wiedzy technicznej, przepisami p.poż., bezpieczeństwa i higieny pracy i pod nadzorem osoby do tego uprawnionej, z zachowaniem szczególnych środków ostrożności, przy użyciu wyrobów budowlanych dopuszczonych do obrotu i powszechnego stosowania w budownictwie.
- Wszystkie prace należy prowadzić pod nadzorem osoby uprawnionej.
- W miejscach zbliżeń i skrzyżowań z istniejącym uzbrojeniem podziemnym, prace ziemne wykonywać ręcznie.
- Wykonawca jest odpowiedzialny za jakość wykonanych robót, bezpieczeństwo wszelkich czynności na terenie budowy, metody użyte przy budowie oraz za ich zgodność z normami.
- Materiał rozbiórkowy i gruz należy wywieźć na wyznaczone do tego celu wysypisko zgodnie z ustawą o odpadach.
- W czasie wykonywania robót Wykonawca powinien, zainstalować wszystkie tymczasowe urządzenia zabezpieczające i poprawiające bezpieczeństwo na czas trwania robót, zapewniając w ten sposób bezpieczeństwo pojazdów i pieszych.
- Po zakończeniu robót budowlanych teren placu budowy należy uporządkować i zagospodarować zgodnie z przeznaczeniem.

Autorzy opracowania:

mgr inż. Dariusz Gęga
upr. nr SLK/8946/PBD/19

mgr inż. Arkadiusz Krzesak
upr. nr SLK/2182/PWOK/08

# PROJEKT ZAGOSPODAROWANIA TERENU
## SKALA 1:500

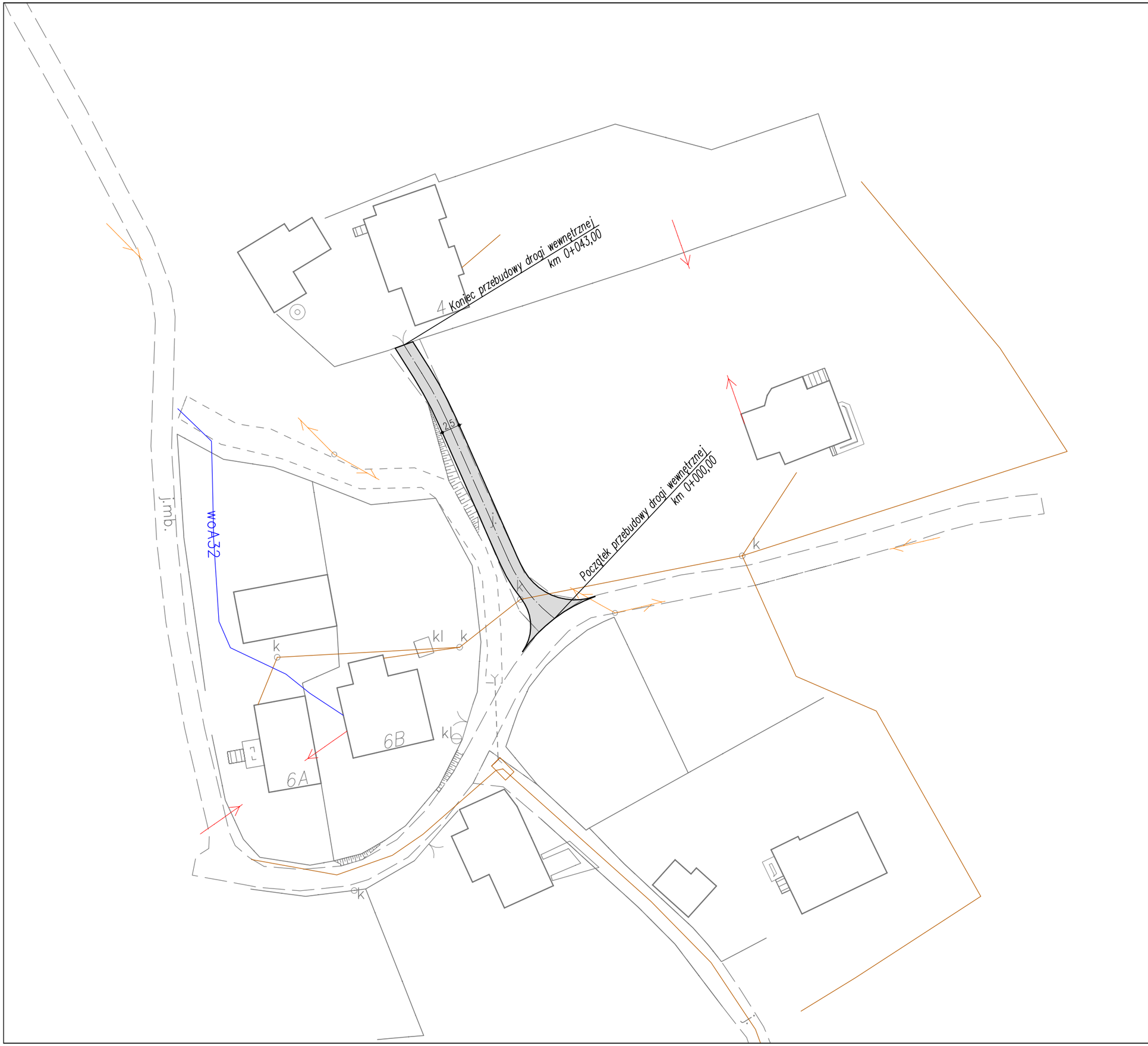


UWAGI:
– początek i koniec nawiązać wysokościowo do stanu istniejącego,
– istniejące włazy studzienek kanalizacyjnych występujące w pasie drogi należy wyregulować i dostosować wysokościowo do nowej niwelety jezdni oraz pochyleń podłużnych i poprzecznych nawierzchni

*LEGENDA:*

*przebudowa nawierzchni drogi wewnętrznej*

| | | |
|---|---|---|
| pracownia projektowa KBN PROJEKT | TEMAT OPRACOWANIA: **PRZEBUDOWA DRÓG WEWNĘTRZNYCH NA TERENIE GMINY ŁĘKAWICA** | |
| LOKALIZACJA: DZIAŁKI NR 776, 766/7, 764 OBRĘB EWIDENCYJNY ŁĘKAWICA, JEDNOSTKA EWIDENCYJNA ŁĘKAWICA | | |
| INWESTOR: **GMINA ŁĘKAWICA ŁĘKAWICA UL. WSPÓLNA 24, 34-321 ŁĘKAWICA** | | RYS. NR 1.1 |
| STADIUM: MATERIAŁY DO ZGŁOSZENIA | BRANŻA: DROGOWA | SKALA: 1:500 |
| NAZWA RYSUNKU: PROJEKT ZAGOSPODAROWANIA TERENU UL. MŁYŃSKA W ŁĘKAWICY | | DATA: VIII 2021 r. |
| PROJEKTOWAŁ: | **mgr inż. Dariusz Gęga** upr. nr SLK/8946/PBD/19 w specj. inżynieryjnej drogowej | PODPIS: |
| AUTOR OPRACOWANIA: | **mgr inż. Arkadiusz Krzesak** upr. nr SLK/2182/PWOK/08 w specj. konstrukcyjno-bud. | PODPIS: |

# MAPA EWIDENCJI GRUNTÓW
## SKALA 1:1000

N

| | | |
|---|---|---|
| pracownia projektowa KBN PROJEKT | TEMAT OPRACOWANIA: PRZEBUDOWA DRÓG WEWNĘTRZNYCH NA TERENIE GMINY ŁĘKAWICA | |
| LOKALIZACJA: DZIAŁKI NR 776, 766/7, 764 OBRĘB EWIDENCYJNY ŁĘKAWICA, JEDNOSTKA EWIDENCYJNA ŁĘKAWICA | | |
| INWESTOR: GMINA ŁĘKAWICA ŁĘKAWICA UL. WSPÓLNA 24, 34-321 ŁĘKAWICA | | RYS. NR 1.2 |
| STADIUM: MATERIAŁY DO ZGŁOSZENIA | BRANŻA: DROGOWA | SKALA: 1:1000 |
| NAZWA RYSUNKU: MAPA EWIDENCJI GRUNTÓW UL. MŁYŃSKA W ŁĘKAWICY | | DATA: VIII 2021 r. |
| PROJEKTOWAŁ: | mgr inż. Dariusz Gęga upr. nr SLK/8946/PBD/19 w specj. inżynieryjnej drogowej | PODPIS: |
| AUTOR OPRACOWANIA: | mgr inż. Arkadiusz Krzesak upr. nr SLK/2182/PWOK/08 w specj. konstrukcyjno-bud. | PODPIS: |

# PRZEKROJE TYPOWE
# SKALA 1:50

*Przekrój typowy na odcinku*
*od km 0+000,00 do km 0+043,00*

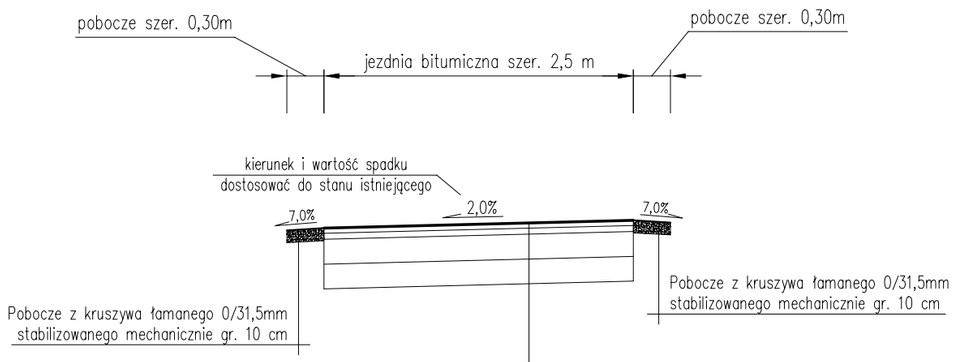


| | |
|---|---|
| 4 cm | Warstwa ścieralna – beton asfaltowy 0/11mm |
| 5 cm | Warstwa wiążąca – beton asfaltowy 0/16mm |
| 20 cm | Podbudowa zasadnicza z kruszywa łamanego 0/31,5mm stabilizowanego mechanicznie |
| 20 cm | Podbudowa pomocnicza z kruszywa naturalnego 0/63mm stabilizowanego mechanicznie |
| | Korytowanie na głębokość ok. 45,0 cm |

UWAGI:
1. Kierunek i wartość spadku nawierzchni dostosować do stanu istniejącego, zapewniając jednocześnie sprawne odprowadzenie wody.
2. Początek i koniec nawiązać wysokościowo do stanu istniejącego.

| | | |
|---|---|---|
| pracownia projektowa KBN PROJEKT | TEMAT OPRACOWANIA: PRZEBUDOWA DRÓG WEWNĘTRZNYCH NA TERENIE GMINY ŁĘKAWICA | |
| LOKALIZACJA: DZIAŁKI NR 776, 766/7, 764 OBRĘB EWIDENCYJNY ŁĘKAWICA, JEDNOSTKA EWIDENCYJNA ŁĘKAWICA | | |
| INWESTOR: GMINA ŁĘKAWICA ŁĘKAWICA UL. WSPÓLNA 24, 34-321 ŁĘKAWICA | | RYS. NR 1.3 |
| STADIUM: MATERIAŁY DO ZGŁOSZENIA | BRANŻA: DROGOWA | SKALA: 1:50 |
| NAZWA RYSUNKU: PRZEKRÓJ TYPOWY UL. MŁYŃSKA W ŁĘKAWICY | | DATA: VIII 2021 r. |
| PROJEKTOWAŁ: | mgr inż. Dariusz Gęga upr. nr SLK/8946/PBD/19 w specj. inżynieryjnej drogowej | PODPIS: |
| AUTOR OPRACOWANIA: | mgr inż. Arkadiusz Krzesak upr. nr SLK/2182/PWOK/08 w specj. konstrukcyjno-bud. | PODPIS: |

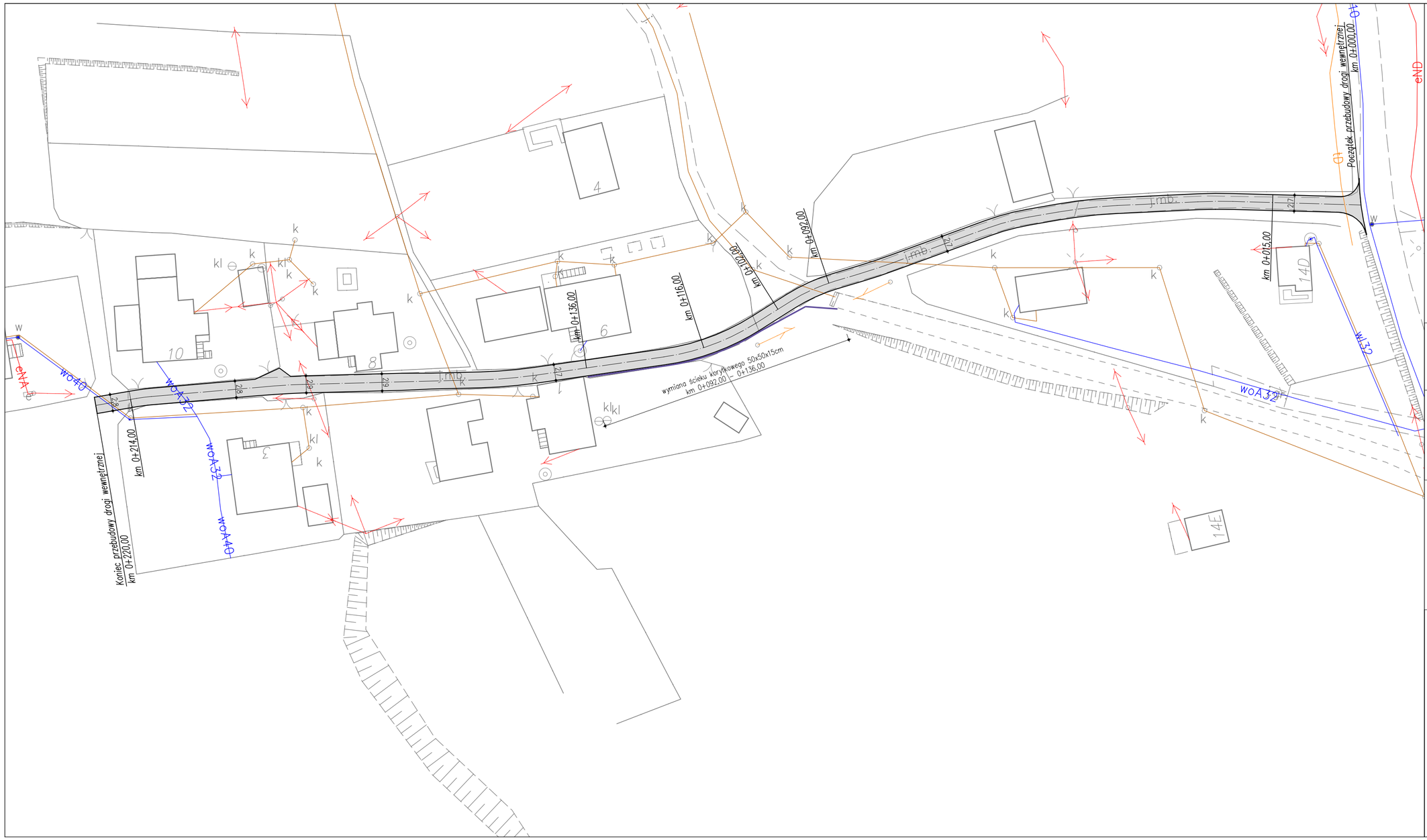


# PROJEKT ZAGOSPODAROWANIA TERENU
## SKALA 1:500

N

UWAGI:
- początek i koniec nawiązać wysokościowo do stanu istniejącego,
- istniejące włazy studzienek kanalizacyjnych występujące w pasie drogi należy wyregulować i dostosować wysokościowo do nowej niwelety jezdni oraz pochyleń podłużnych i poprzecznych nawierzchni

*LEGENDA:*

*przebudowa nawierzchni drogi wewnętrznej*

*wymiana ścieku korytkowego*

| | | |
|---|---|---|
| pracownia projektowa KBN PROJEKT | TEMAT OPRACOWANIA: **PRZEBUDOWA DRÓG WEWNĘTRZNYCH NA TERENIE GMINY ŁĘKAWICA** | |
| LOKALIZACJA: DZIAŁKI NR 1046, 1045/1, 800, 793 OBRĘB EWIDENCYJNY ŁĘKAWICA, JEDNOSTKA EWIDENCYJNA ŁĘKAWICA | | |
| INWESTOR: **GMINA ŁĘKAWICA** **ŁĘKAWICA UL. WSPÓLNA 24, 34-321 ŁĘKAWICA** | | RYS. NR 2.1 |
| STADIUM: MATERIAŁY DO ZGŁOSZENIA | BRANŻA: DROGOWA | SKALA: 1:500 |
| NAZWA RYSUNKU: PROJEKT ZAGOSPODAROWANIA TERENU UL. JAGODOWA W ŁĘKAWICY | | DATA: VIII 2021 r. |
| PROJEKTOWAŁ: | **mgr inż. Dariusz Gęga** upr. nr SLK/8946/PBD/19 w specj. inżynieryjnej drogowej | PODPIS: |
| AUTOR OPRACOWANIA: | **mgr inż. Arkadiusz Krzesak** upr. nr SLK/2182/PWOK/08 w specj. konstrukcyjno-bud. | PODPIS: |

# MAPA EWIDENCJI GRUNTÓW
## SKALA 1:1000

| | | |
|---|---|---|
| pracownia projektowa KBN PROJEKT | TEMAT OPRACOWANIA: PRZEBUDOWA DRÓG WEWNĘTRZNYCH NA TERENIE GMINY ŁĘKAWICA | |
| LOKALIZACJA: DZIAŁKI NR 1046, 1045/1, 800, 793 OBRĘB EWIDENCYJNY ŁĘKAWICA, JEDNOSTKA EWIDENCYJNA ŁĘKAWICA | | |
| INWESTOR: GMINA ŁĘKAWICA ŁĘKAWICA UL. WSPÓLNA 24, 34-321 ŁĘKAWICA | | RYS. NR 2.2 |
| STADIUM: MATERIAŁY DO ZGŁOSZENIA | BRANŻA: DROGOWA | SKALA: 1:1000 |
| NAZWA RYSUNKU: MAPA EWIDENCJI GRUNTÓW UL. JAGODOWA W ŁĘKAWICY | | DATA: VIII 2021 r. |
| PROJEKTOWAŁ: | mgr inż. Dariusz Gęga upr. nr SLK/8946/PBD/19 w specj. inżynieryjnej drogowej | PODPIS: |
| AUTOR OPRACOWANIA: | mgr inż. Arkadiusz Krzesak upr. nr SLK/2182/PWOK/08 w specj. konstrukcyjno-bud. | PODPIS: |

# PRZEKROJE TYPOWE
## część 1
## SKALA 1:50

*Przekrój typowy na odcinku*
*od km 0+000,00 do km 0+015,00*

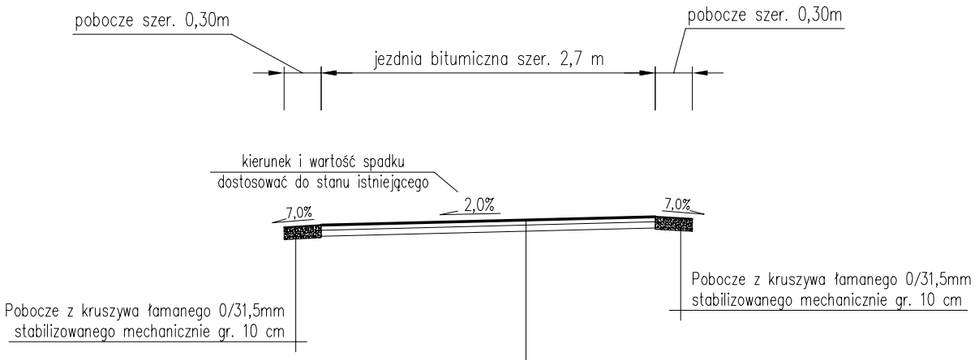


| | |
|---|---|
| 4 cm | Warstwa ścieralna – beton asfaltowy 0/11mm |
| 5 cm | Warstwa profilująca – beton asfaltowy 0/16mm |
| | Oczyszczenie i skropienie sfrezowanej nawierzchni emulsją asfaltową (0,6kg/m$^2$) |
| śr. 4cm | Frezowanie istniejącej nawierzchni |

*Przekrój typowy na odcinku*
*od km 0+015,00 do km 0+102,00*

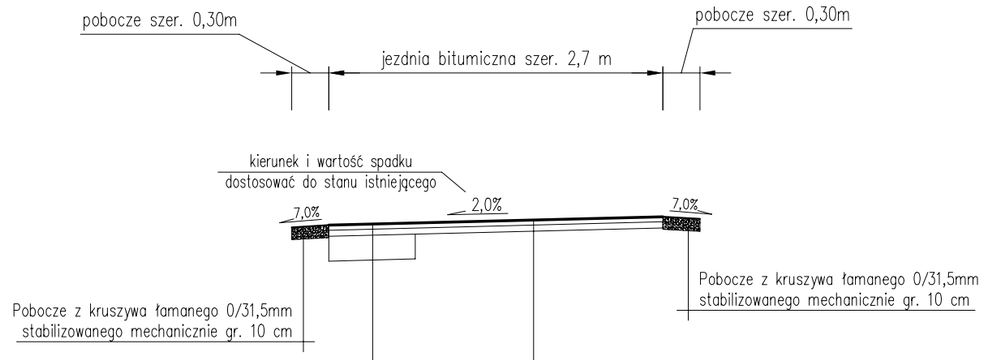


| | |
|---|---|
| Warstwa ścieralna – beton asfaltowy 0/11mm | 4 cm |
| Warstwa wiążąca – beton asfaltowy 0/16mm | 5 cm |
| Podbudowa zasadnicza z kruszywa łamanego 0/31,5mm stabilizowanego mechanicznie | 20 cm |
| Korytowanie na głębokość ok. 25,0 cm | |

| | |
|---|---|
| 4 cm | Warstwa ścieralna – beton asfaltowy 0/11mm |
| 5 cm | Warstwa profilująca – beton asfaltowy 0/16mm |
| | Oczyszczenie i skropienie sfrezowanej nawierzchni emulsją asfaltową (0,6kg/m$^2$) |
| śr. 4cm | Frezowanie istniejącej nawierzchni |

*Przekrój typowy na odcinku*
*od km 0+102,00 do km 0+116,00*

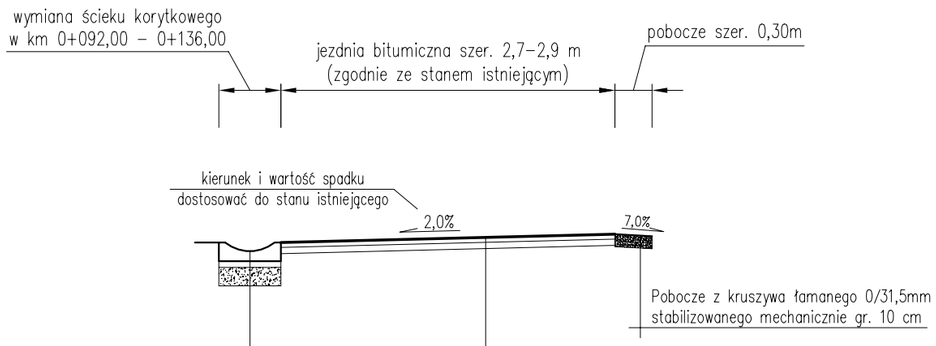


| | |
|---|---|
| prefabrykowany, betonowy ściek korytkowy drogowy 50x50x15cm, | 15 cm |
| podsypka cementowo-piaskowa 1:4 | 5 cm |
| podbudowa zasadnicza – kruszywo łamane 0/31,5mm stabilizowane mechanicznie | 20 cm |

| | |
|---|---|
| 4 cm | Warstwa ścieralna – beton asfaltowy 0/11mm |
| 5 cm | Warstwa profilująca – beton asfaltowy 0/16mm |
| | Oczyszczenie i skropienie sfrezowanej nawierzchni emulsją asfaltową (0,6kg/m$^2$) |
| śr. 4cm | Frezowanie istniejącej nawierzchni |

UWAGI:
1. Kierunek i wartość spadku nawierzchni dostosować do stanu istniejącego, zapewniając jednocześnie sprawne odprowadzenie wody.
2. Początek i koniec nawiązać wysokościowo do stanu istniejącego.

| | | |
|---|---|---|
| pracownia projektowa KBN PROJEKT | TEMAT OPRACOWANIA: PRZEBUDOWA DRÓG WEWNĘTRZNYCH NA TERENIE GMINY ŁĘKAWICA | |
| LOKALIZACJA: DZIAŁKI NR 1046, 1045/1, 800, 793 OBRĘB EWIDENCYJNY ŁĘKAWICA, JEDNOSTKA EWIDENCYJNA ŁĘKAWICA | | |
| INWESTOR: GMINA ŁĘKAWICA ŁĘKAWICA UL. WSPÓLNA 24, 34-321 ŁĘKAWICA | | RYS. NR 2.3 |
| STADIUM: MATERIAŁY DO ZGŁOSZENIA | BRANŻA: DROGOWA | SKALA: 1:50 |
| NAZWA RYSUNKU: PRZEKROJE TYPOWE - CZĘŚĆ 1 UL. JAGODOWA W ŁĘKAWICY | | DATA: VIII 2021 r. |
| PROJEKTOWAŁ: | mgr inż. Dariusz Gęga upr. nr SLK/8946/PBD/19 w specj. inżynieryjnej drogowej | PODPIS: |
| AUTOR OPRACOWANIA: | mgr inż. Arkadiusz Krzesak upr. nr SLK/2182/PWOK/08 w specj. konstrukcyjno-bud. | PODPIS: |

# PRZEKROJE TYPOWE
## część 2
## SKALA 1:50

*Przekrój typowy na odcinku*
*od km 0+116,00 do km 0+136,00*

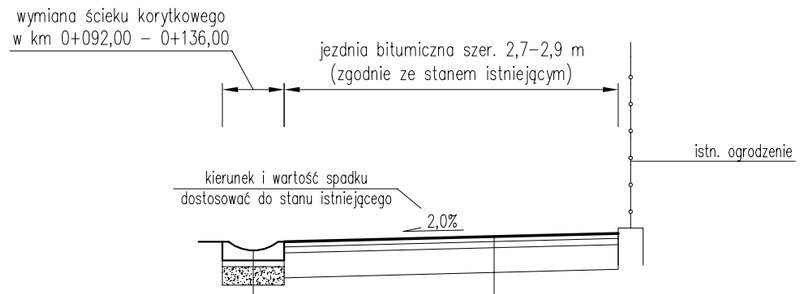


| | |
|---|---|
| prefabrykowany, betonowy ściek korytkowy drogowy 50x50x15cm, | 15 cm |
| podsypka cementowo–piaskowa 1:4 | 5 cm |
| podbudowa zasadnicza – kruszywo łamane 0/31,5mm stabilizowane mechanicznie | 20 cm |

| | |
|---|---|
| 4 cm | Warstwa ścieralna – beton asfaltowy 0/11mm |
| 5 cm | Warstwa wiążąca – beton asfaltowy 0/16mm |
| 20 cm | Podbudowa zasadnicza z kruszywa łamanego 0/31,5mm stabilizowanego mechanicznie |
| | Frezowanie istniejącej nawierzchni oraz korytowanie na głębokość ok. 25,0 cm |

*Przekrój typowy na odcinku*
*od km 0+136,00 do km 0+214,00*

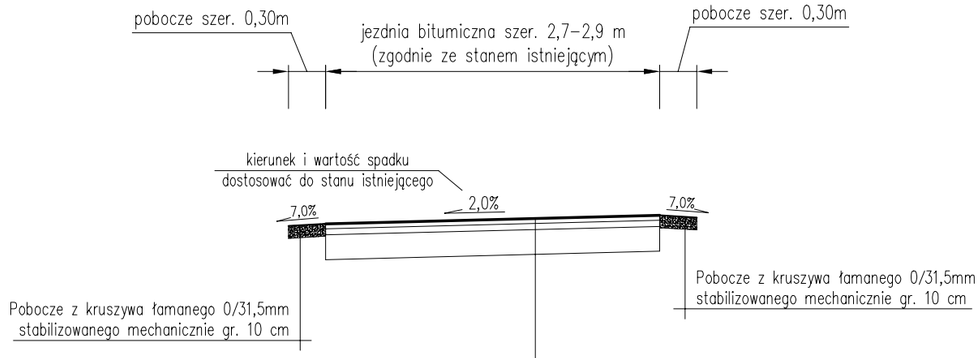


| | |
|---|---|
| 4 cm | Warstwa ścieralna – beton asfaltowy 0/11mm |
| 5 cm | Warstwa wiążąca – beton asfaltowy 0/16mm |
| 20 cm | Podbudowa zasadnicza z kruszywa łamanego 0/31,5mm stabilizowanego mechanicznie |
| | Frezowanie istniejącej nawierzchni oraz korytowanie na głębokość ok. 25,0 cm |

*Przekrój typowy na odcinku*
*od km 0+214,00 do km 0+220,00*

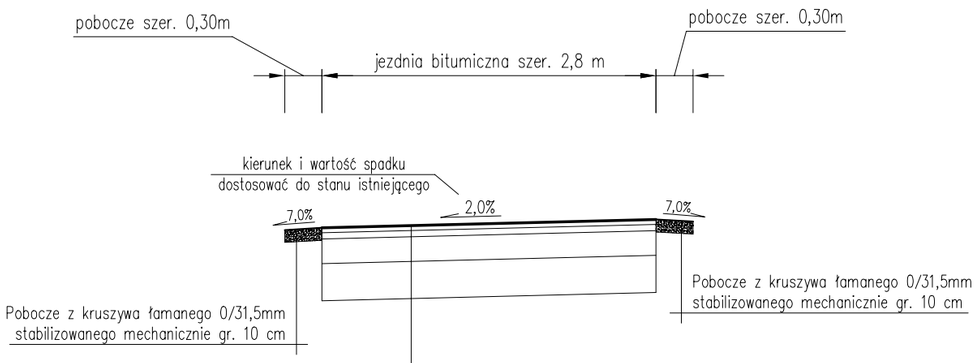


| | |
|---|---|
| 4 cm | Warstwa ścieralna – beton asfaltowy 0/11mm |
| 5 cm | Warstwa wiążąca – beton asfaltowy 0/16mm |
| 20 cm | Podbudowa zasadnicza z kruszywa łamanego 0/31,5mm stabilizowanego mechanicznie |
| 30 cm | Podbudowa pomocnicza z kruszywa naturalnego 0/63mm stabilizowanego mechanicznie |
| | Korytowanie na głębokość ok. 50,0 cm |

UWAGI:
1. Kierunek i wartość spadku nawierzchni dostosować do stanu istniejącego, zapewniając jednocześnie sprawne odprowadzenie wody.
2. Początek i koniec nawiązać wysokościowo do stanu istniejącego.

| | | |
|---|---|---|
| pracownia projektowa KBN PROJEKT | TEMAT OPRACOWANIA: PRZEBUDOWA DRÓG WEWNĘTRZNYCH NA TERENIE GMINY ŁĘKAWICA | |
| LOKALIZACJA: DZIAŁKI NR 1046, 1045/1, 800, 793 OBRĘB EWIDENCYJNY ŁĘKAWICA, JEDNOSTKA EWIDENCYJNA ŁĘKAWICA | | |
| INWESTOR: GMINA ŁĘKAWICA ŁĘKAWICA UL. WSPÓLNA 24, 34-321 ŁĘKAWICA | | RYS. NR 2.4 |
| STADIUM: MATERIAŁY DO ZGŁOSZENIA | BRANŻA: DROGOWA | SKALA: 1:50 |
| NAZWA RYSUNKU: PRZEKROJE TYPOWE - CZĘŚĆ 2 UL. JAGODOWA W ŁĘKAWICY | | DATA: VIII 2021 r. |
| PROJEKTOWAŁ: | mgr inż. Dariusz Gęga upr. nr SLK/8946/PBD/19 w specj. inżynieryjnej drogowej | PODPIS: |
| AUTOR OPRACOWANIA: | mgr inż. Arkadiusz Krzesak upr. nr SLK/2182/PWOK/08 w specj. konstrukcyjno-bud. | PODPIS: |

# PROJEKT ZAGOSPODAROWANIA TERENU
## SKALA 1:500

N

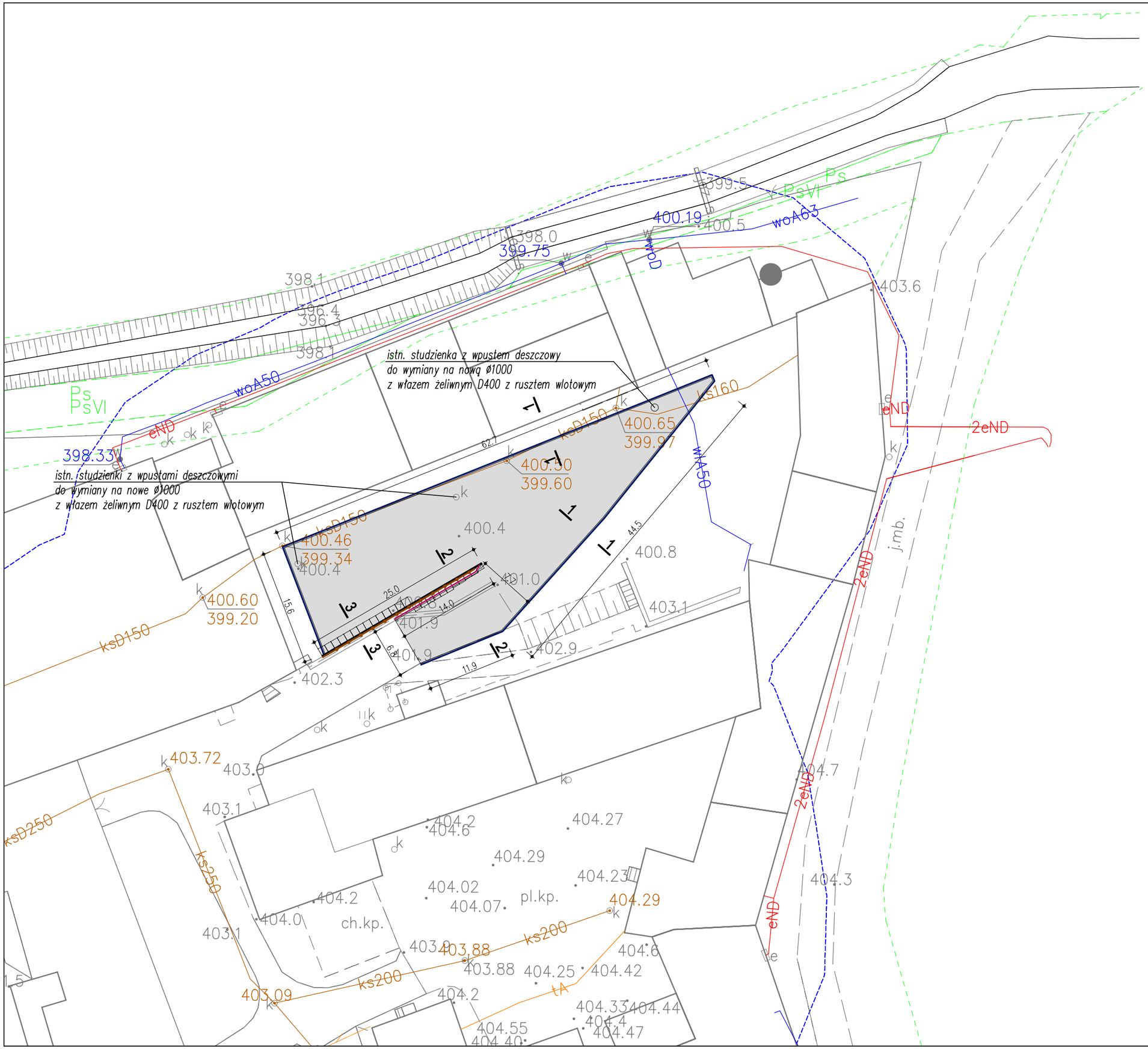


UWAGI:
- początek i koniec nawiązać wysokościowo do stanu istniejącego,
- istniejące włazy studzienek kanalizacyjnych należy wyregulować i dostosować wysokościowo do nowej niwelety jezdni oraz pochyleń podłużnych i poprzecznych nawierzchni

- przebudowa nawierzchni drogi wewnętrznej
- krawężnik 20x30cm na ławie betonowej z oporem
- krawężnik najazdowy 20x22cm na ławie betonowej z oporem
- prefabrykowane żelbetowe elemnty oporowe
- stalowa bariera drogowa

| | | |
|---|---|---|
| pracownia projektowa KBN PROJEKT | TEMAT OPRACOWANIA: PRZEBUDOWA DRÓG WEWNĘTRZNYCH NA TERENIE GMINY ŁĘKAWICA | |
| LOKALIZACJA: DZIAŁKI NR 276/41, 276/31 - OBRĘB EWIDENCYJNY ŁĘKAWICA, JEDNOSTKA EWIDENCYJNA ŁĘKAWICA | | |
| INWESTOR: GMINA ŁĘKAWICA, ŁĘKAWICA UL. WSPÓLNA 24, 34-321 ŁĘKAWICA | | RYS. NR 3.1 |
| STADIUM: MATERIAŁY DO ZGŁOSZENIA | BRANŻA: DROGOWA | SKALA: 1:500 |
| NAZWA RYSUNKU: PROJEKT ZAGOSPODAROWANIA TERENU UL. FIRMOWA W ŁĘKAWICY | | DATA: VIII 2021 r. |
| PROJEKTOWAŁ: | mgr inż. Dariusz Gęga, upr. nr SLK/8946/PBD/19 w specj. inżynieryjnej drogowej | PODPIS: |
| AUTOR OPRACOWANIA: | mgr inż. Arkadiusz Krzesak, upr. nr SLK/2182/PWOK/08 w specj. konstrukcyjno-bud. | PODPIS: |

# MAPA EWIDENCJI GRUNTÓW
## SKALA 1:1000

| | | |
|---|---|---|
| pracownia projektowa KBN PROJEKT | TEMAT OPRACOWANIA: PRZEBUDOWA DRÓG WEWNĘTRZNYCH NA TERENIE GMINY ŁĘKAWICA | |
| LOKALIZACJA: DZIAŁKI NR 276/41, 276/31 - OBRĘB EWIDENCYJNY ŁĘKAWICA, JEDNOSTKA EWIDENCYJNA ŁĘKAWICA | | |
| INWESTOR: GMINA ŁĘKAWICA ŁĘKAWICA UL. WSPÓLNA 24, 34-321 ŁĘKAWICA | | RYS. NR 3.2 |
| STADIUM: MATERIAŁY DO ZGŁOSZENIA | BRANŻA: DROGOWA | SKALA: 1:1000 |
| NAZWA RYSUNKU: MAPA EWIDENCJI GRUNTÓW UL. RÓWNA W OKRAJNIKU | | DATA: VIII 2021 r. |
| PROJEKTOWAŁ: | mgr inż. Dariusz Gęga upr. nr SLK/8946/PBD/19 w specj. inżynieryjnej drogowej | PODPIS: |
| AUTOR OPRACOWANIA: | mgr inż. Arkadiusz Krzesak upr. nr SLK/2182/PWOK/08 w specj. konstrukcyjno-bud. | PODPIS: |

# PRZEKRÓJ TYPOWY 1-1
# PRZEKRÓJ TYPOWY 2-2
# SKALA 1:50, 1:20

## PRZEKRÓJ TYPOWY 1-1

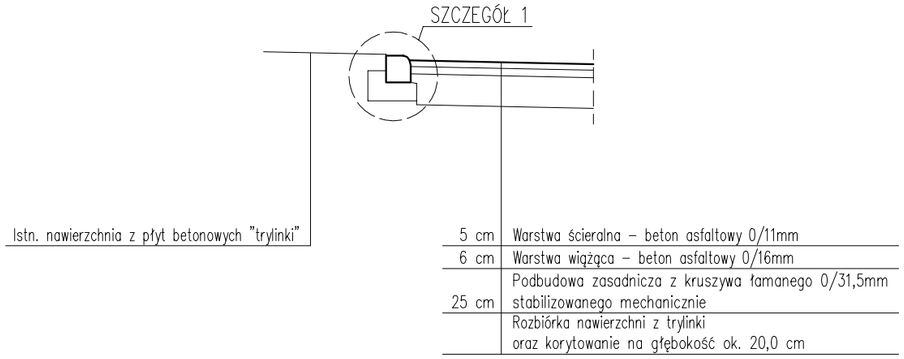


SZCZEGÓŁ 1
1:20

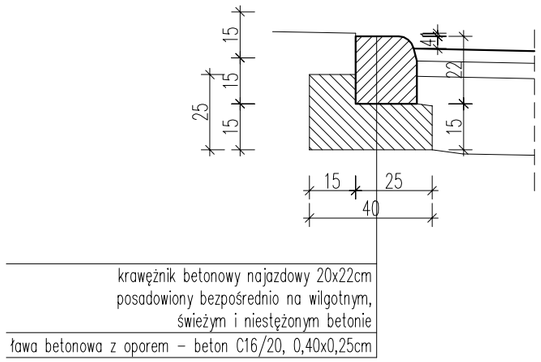


SZCZEGÓŁ 2
1:20

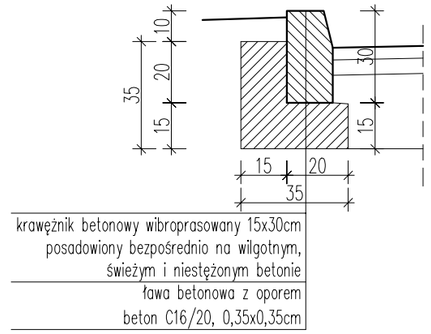


## PRZEKRÓJ TYPOWY 2-2

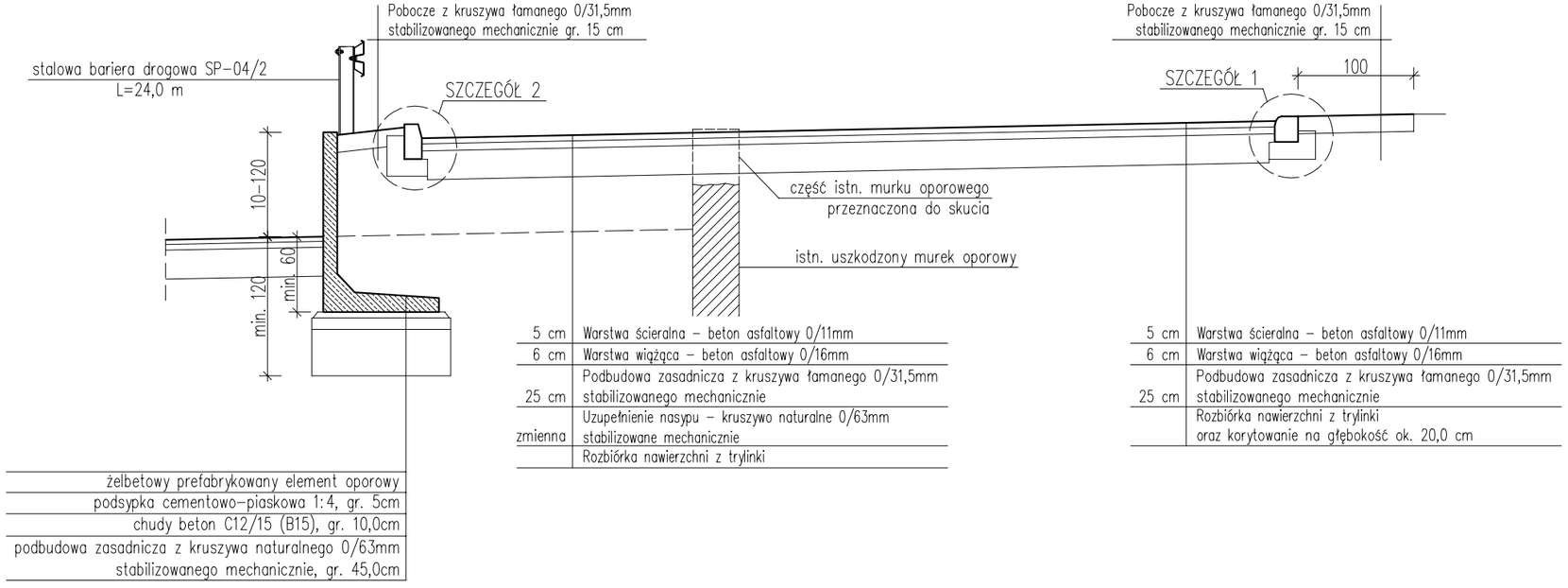


UWAGI:
1. Przed przystąpieniem do prac sprawdzić w terenie podstawowe gabaryty zasadniczych elementów. W przypadku stwierdzenia warunków terenowych innych niż przyjęte w projekcie może nastąpić konieczność zmiany zastosowanych prefabrykowanych elementów oporowych (zmiana wysokości). W razie konieczności dobór prefabrykatów skorygować na budowie.
2. Izolacją cienką (dwukrotne nałożenie powłok bitumicznych) należy pokryć wszystkie dostępne powierzchnie betonowe prefabrykatów żelbetowych,stykajace się bezpośrednio z gruntem.
3. Zasypkę wykonać gruntem o Is=1,0.

| | | |
|---|---|---|
| pracownia projektowa KBN PROJEKT | TEMAT OPRACOWANIA: PRZEBUDOWA DRÓG WEWNĘTRZNYCH NA TERENIE GMINY ŁĘKAWICA | |
| LOKALIZACJA: DZIAŁKI NR 276/41, 276/31 - OBRĘB EWIDENCYJNY ŁĘKAWICA, JEDNOSTKA EWIDENCYJNA ŁĘKAWICA | | |
| INWESTOR: GMINA ŁĘKAWICA, ŁĘKAWICA UL. WSPÓLNA 24, 34-321 ŁĘKAWICA | | RYS. NR 3.3 |
| STADIUM: MATERIAŁY DO ZGŁOSZENIA | BRANŻA: DROGOWA | SKALA: 1:50, 1:20 |
| NAZWA RYSUNKU: UL. FIRMOWA W ŁĘKAWICY, PRZEKRÓJ TYPOWY 1-1, PRZEKRÓJ TYPOWY 2-2 | | DATA: VIII 2021 r. |
| PROJEKTOWAŁ: | mgr inż. Dariusz Gęga, upr. nr SLK/8946/PBD/19 w specj. inżynieryjnej drogowej | PODPIS: |
| AUTOR OPRACOWANIA: | mgr inż. Arkadiusz Krzesak, upr. nr SLK/2182/PWOK/08 w specj. konstrukcyjno-bud. | PODPIS: |

# PRZEKRÓJ TYPOWY 3-3
# SKALA 1:50

## PRZEKRÓJ TYPOWY 3-3

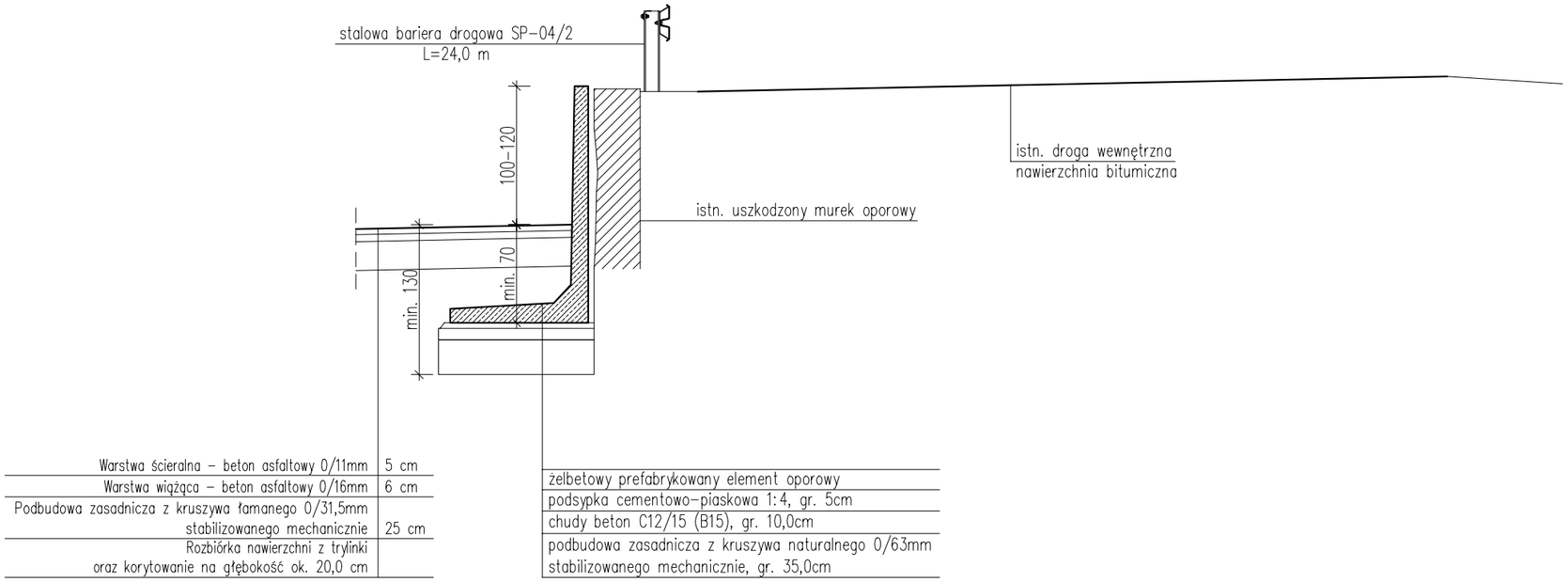


UWAGI:

1. Przed przystąpieniem do prac sprawdzić w terenie podstawowe gabaryty zasadniczych elementów. W przypadku stwierdzenia warunków terenowych innych niż przyjęte w projekcie może nastąpić konieczność zmiany zastosowanych prefabrykowanych elementów oporowych (zmiana wysokości). W razie konieczności dobór prefabrykatów skorygować na budowie.
2. Izolacją cienką (dwukrotne nałożenie powłok bitumicznych) należy pokryć wszystkie dostępne powierzchnie betonowe prefabrykatów żelbetowych,stykajace się bezpośrednio z gruntem.
3. Zasypkę wykonać gruntem o Is=1,0.

| | | |
|---|---|---|
| pracownia projektowa KBN PROJEKT | TEMAT OPRACOWANIA: PRZEBUDOWA DRÓG WEWNĘTRZNYCH NA TERENIE GMINY ŁĘKAWICA | |
| LOKALIZACJA: DZIAŁKI NR 276/41, 276/31 - OBRĘB EWIDENCYJNY ŁĘKAWICA, JEDNOSTKA EWIDENCYJNA ŁĘKAWICA | | |
| INWESTOR: GMINA ŁĘKAWICA ŁĘKAWICA UL. WSPÓLNA 24, 34-321 ŁĘKAWICA | | RYS. NR 3.4 |
| STADIUM: MATERIAŁY DO ZGŁOSZENIA | BRANŻA: DROGOWA | SKALA: 1:50 |
| NAZWA RYSUNKU: UL. FIRMOWA W ŁĘKAWICY PRZEKRÓJ TYPOWY 3-3 | | DATA: VIII 2021 r. |
| PROJEKTOWAŁ: | mgr inż. Dariusz Gęga upr. nr SLK/8946/PBD/19 w specj. inżynieryjnej drogowej | PODPIS: |
| AUTOR OPRACOWANIA: | mgr inż. Arkadiusz Krzesak upr. nr SLK/2182/PWOK/08 w specj. konstrukcyjno-bud. | PODPIS: |

# PROJEKT ZAGOSPODAROWANIA TERENU
## SKALA 1:1000

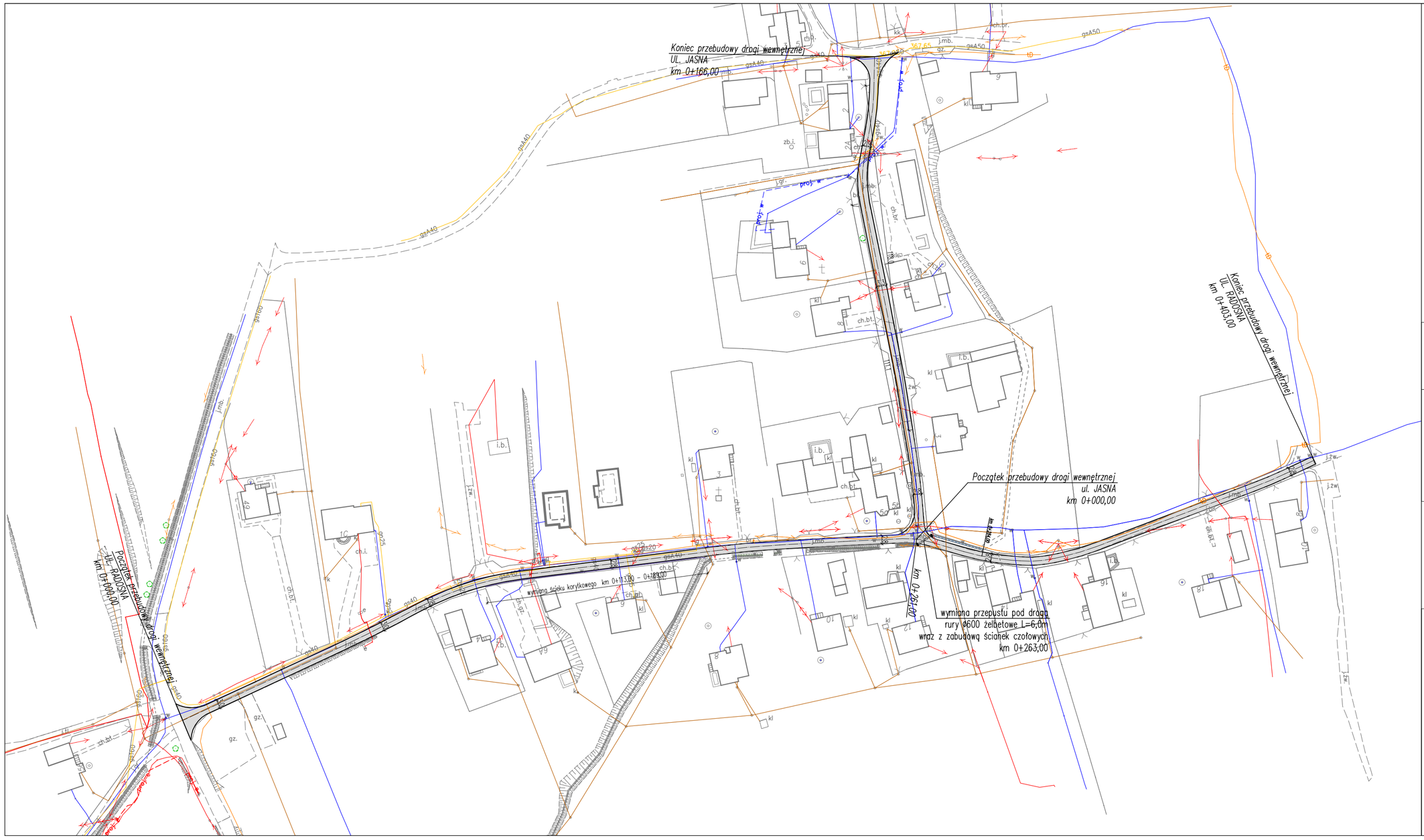


UWAGI:
- początek i koniec nawiązać wysokościowo do stanu istniejącego,
- istniejące włazy studzienek kanalizacyjnych oraz skrzynki zasuw wodociągowych występujące w pasie drogi należy wyregulować i dostosować wysokościowo do nowej niwelety jezdni oraz pochyleń podłużnych i poprzecznych nawierzchni

*LEGENDA:*

- *przebudowa nawierzchni drogi wewnętrznej*
- *wymiana ścieku korytkowego*
- *istn. rów umocniony do oczyszczenia*
- *wymiana ścieku korytkowego*

| | | |
|---|---|---|
| pracownia projektowa KBN PROJEKT | TEMAT OPRACOWANIA: **PRZEBUDOWA DRÓG WEWNĘTRZNYCH NA TERENIE GMINY ŁĘKAWICA** | |
| LOKALIZACJA: DZIAŁKI NR 5313, 5034, 4695/2, 5314, 4644/1, 5317/1 OBRĘB EWIDENCYJNY ŁĘKAWICA, JEDNOSTKA EWIDENCYJNA ŁĘKAWICA | | |
| INWESTOR: **GMINA ŁĘKAWICA** **ŁĘKAWICA UL. WSPÓLNA 24, 34-321 ŁĘKAWICA** | | RYS. NR 4.1 |
| STADIUM: MATERIAŁY DO ZGŁOSZENIA | BRANŻA: DROGOWA | SKALA: 1:1000 |
| NAZWA RYSUNKU: PROJEKT ZAGOSPODAROWANIA TERENU UL. JASNA I RADOSNA W ŁĘKAWICY | | DATA: VIII 2021 r. |
| PROJEKTOWAŁ: | **mgr inż. Dariusz Gęga** upr. nr SLK/8946/PBD/19 w specj. inżynieryjnej drogowej | PODPIS: |
| AUTOR OPRACOWANIA: | **mgr inż. Arkadiusz Krzesak** upr. nr SLK/2182/PWOK/08 w specj. konstrukcyjno-bud. | PODPIS: |

# MAPA EWIDENCJI GRUNTÓW
## SKALA 1:1000

N

4661/1 4663/1 4664/2 4664/3 4653 4662 4695/2 4668 4667 4649 4650 4648 4666 4669 4665/1 4647 4665/2 5019/4 4670 4671 5039 5037 5038 4672/2 5019/2 5019/5 5315 5021/3 4644/1 1049/4 5015/2 5014/5 5017 5021/2 5036/1 5316 5036/2 5044 5015/3 5016 5045 5046 4999/2 5034 5033/2 5012/1 4999/1 5024 5043 5030/1 5027 5031 5032 5033/1 5013/7 5023 5026 5035 5057 4997/2 5011/1 5012/2 5029 5042 5093/1 5010/1 5011/2 5025 5030/2 5028 4997/1 5009/1 5010/2 5013/5 5022 5313 5317/1 5314 5093/2 4996/1 5092/4 5008/1 5009/2 5094 5007/1 5008/2 5013/6 5078/3 5007/2 6014/1 6014/2 5006/1 5086 5087 5006/2 5002/1 5002/2 5004/3 5001/1 5088/10 5061/2 5062 5000/3 5001/2 5061/1 5080 5059 5078/5 5085/4 5085/3 5060

| | | |
|---|---|---|
| pracownia projektowa KBN PROJEKT | TEMAT OPRACOWANIA: PRZEBUDOWA DRÓG WEWNĘTRZNYCH NA TERENIE GMINY ŁĘKAWICA | |
| LOKALIZACJA: DZIAŁKI NR 5313, 5034, 4695/2, 5314, 4644/1, 5317/1 OBRĘB EWIDENCYJNY ŁĘKAWICA, JEDNOSTKA EWIDENCYJNA ŁĘKAWICA | | |
| INWESTOR: GMINA ŁĘKAWICA ŁĘKAWICA UL. WSPÓLNA 24, 34-321 ŁĘKAWICA | | RYS. NR 4.2 |
| STADIUM: MATERIAŁY DO ZGŁOSZENIA | BRANŻA: DROGOWA | SKALA: 1:1000 |
| NAZWA RYSUNKU: MAPA EWIDENCJI GRUNTÓW UL. JASNA I RADOSNA W ŁĘKAWICY | | DATA: VIII 2021 r. |
| PROJEKTOWAŁ: | mgr inż. Dariusz Gęga upr. nr SLK/8946/PBD/19 w specj. inżynieryjnej drogowej | PODPIS: |
| AUTOR OPRACOWANIA: | mgr inż. Arkadiusz Krzesak upr. nr SLK/2182/PWOK/08 w specj. konstrukcyjno-bud. | PODPIS: |

# PRZEKROJE TYPOWE
## część 1
## SKALA 1:50

*Przekrój typowy na odcinku*
*od km 0+000,00 do km 0+113,00*
*ul. Radosna*

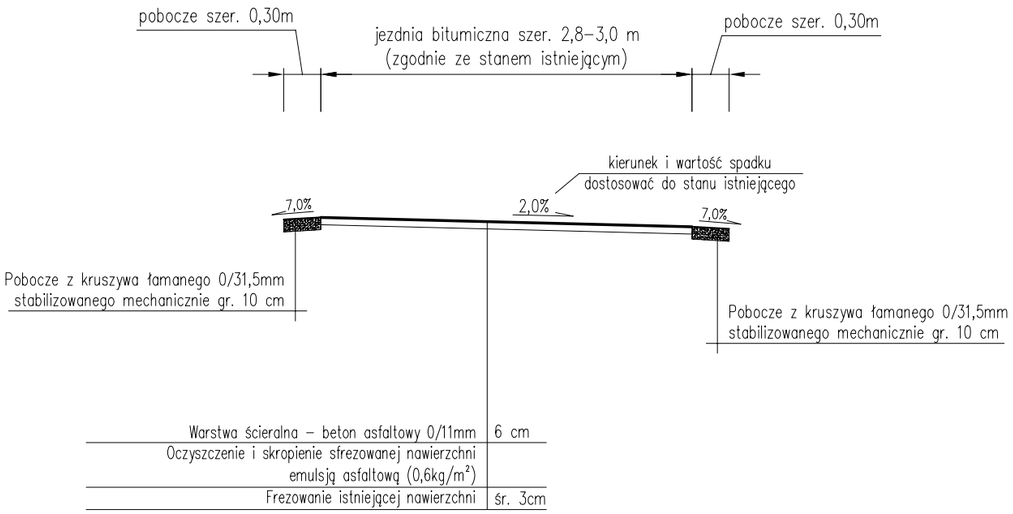


*Przekrój typowy na odcinku*
*od km 0+113,00 do km 0+189,00*
*ul. Radosna*

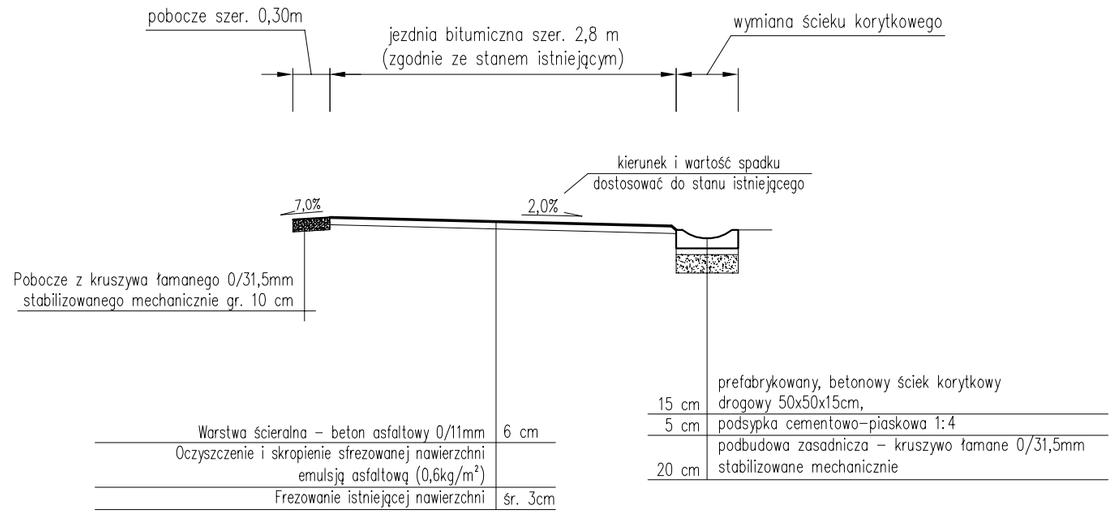


*Przekrój typowy na odcinku*
*od km 0+189,00 do km 0+261,00*
*ul. Radosna*

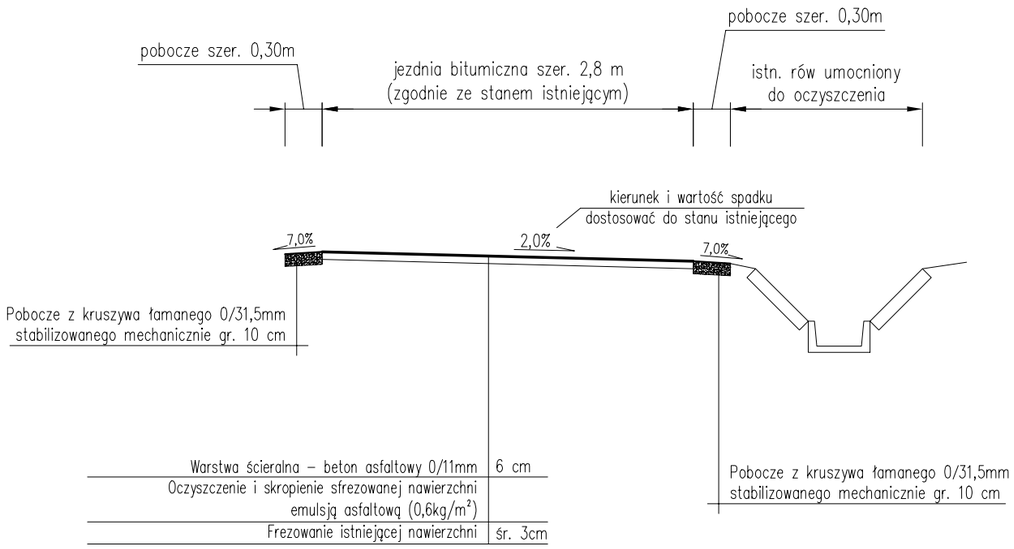


UWAGI:
1. Kierunek i wartość spadku nawierzchni dostosować do stanu istniejącego, zapewniając jednocześnie sprawne odprowadzenie wody.
2. Początek i koniec nawiązać wysokościowo do stanu istniejącego.

| | | |
|---|---|---|
| pracownia projektowa KBN PROJEKT | TEMAT OPRACOWANIA: PRZEBUDOWA DRÓG WEWNĘTRZNYCH NA TERENIE GMINY ŁĘKAWICA | |
| LOKALIZACJA: DZIAŁKI NR 5313, 5034, 4695/2, 5314, 4644/1, 5317/1 OBRĘB EWIDENCYJNY ŁĘKAWICA, JEDNOSTKA EWIDENCYJNA ŁĘKAWICA | | |
| INWESTOR: GMINA ŁĘKAWICA ŁĘKAWICA UL. WSPÓLNA 24, 34-321 ŁĘKAWICA | | RYS. NR 4.3 |
| STADIUM: MATERIAŁY DO ZGŁOSZENIA | BRANŻA: DROGOWA | SKALA: 1:50 |
| NAZWA RYSUNKU: PRZEKROJE TYPOWE - CZĘŚĆ 1 UL. JASNA I RADOSNA W ŁĘKAWICY | | DATA: VIII 2021 r. |
| PROJEKTOWAŁ: | mgr inż. Dariusz Gęga upr. nr SLK/8946/PBD/19 w specj. inżynieryjnej drogowej | PODPIS: |
| AUTOR OPRACOWANIA: | mgr inż. Arkadiusz Krzesak upr. nr SLK/2182/PWOK/08 w specj. konstrukcyjno-bud. | PODPIS: |

# PRZEKROJE TYPOWE
## część 2
## SKALA 1:50

*Przekrój typowy na odcinku*
*od km 0+261,00 do km 0+284,00*
*ul. Radosna*

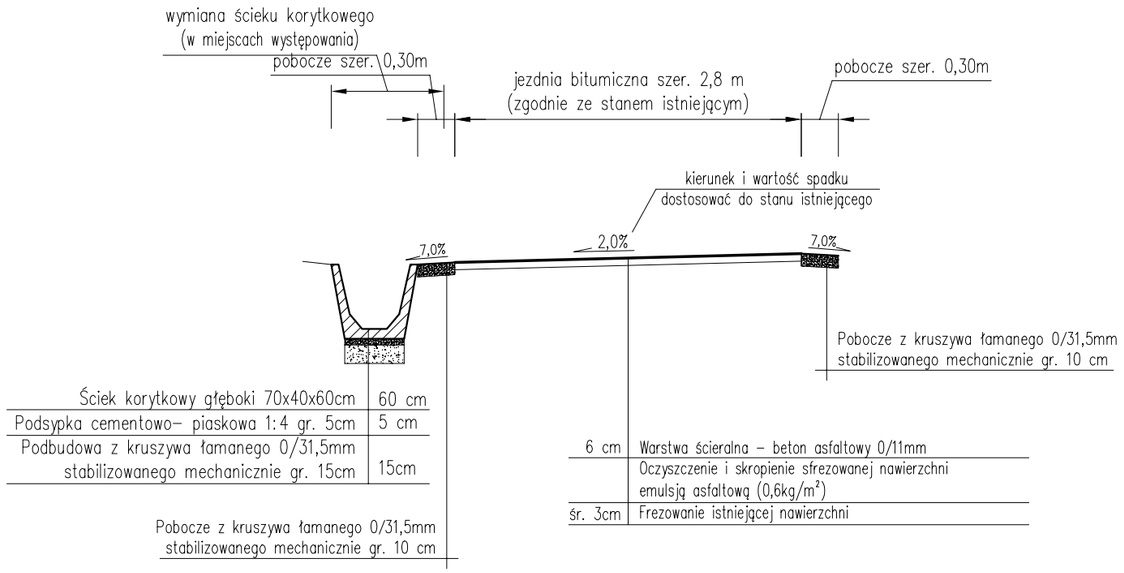


*Przekrój typowy na odcinku*
*od km 0+284,00 do km 0+403,00*
*ul. Radosna*

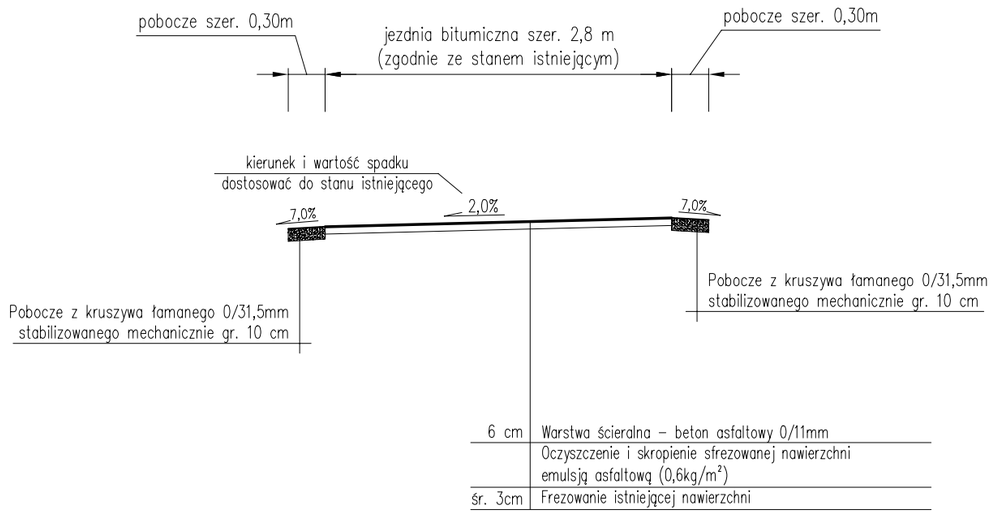


*Przekrój typowy na odcinku*
*od km 0+000,00 do km 0+166,00*
*ul. Jasna*

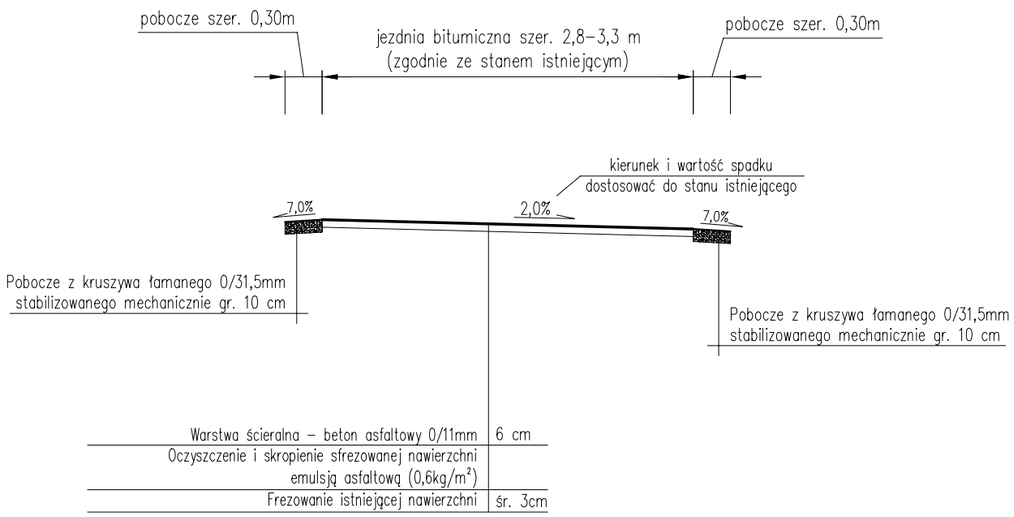


UWAGI:
1. Kierunek i wartość spadku nawierzchni dostosować do stanu istniejącego, zapewniając jednocześnie sprawne odprowadzenie wody.
2. Początek i koniec nawiązać wysokościowo do stanu istniejącego.

| | | |
|---|---|---|
| pracownia projektowa KBN PROJEKT | TEMAT OPRACOWANIA: PRZEBUDOWA DRÓG WEWNĘTRZNYCH NA TERENIE GMINY ŁĘKAWICA | |
| LOKALIZACJA: DZIAŁKI NR 5313, 5034, 4695/2, 5314, 4644/1, 5317/1 OBRĘB EWIDENCYJNY ŁĘKAWICA, JEDNOSTKA EWIDENCYJNA ŁĘKAWICA | | |
| INWESTOR: GMINA ŁĘKAWICA ŁĘKAWICA UL. WSPÓLNA 24, 34-321 ŁĘKAWICA | | RYS. NR 4.4 |
| STADIUM: MATERIAŁY DO ZGŁOSZENIA | BRANŻA: DROGOWA | SKALA: 1:50 |
| NAZWA RYSUNKU: PRZEKROJE TYPOWE - CZĘŚĆ 2 UL. JASNA I RADOSNA W ŁĘKAWICY | | DATA: VIII 2021 r. |
| PROJEKTOWAŁ: | mgr inż. Dariusz Gęga upr. nr SLK/8946/PBD/19 w specj. inżynieryjnej drogowej | PODPIS: |
| AUTOR OPRACOWANIA: | mgr inż. Arkadiusz Krzesak upr. nr SLK/2182/PWOK/08 w specj. konstrukcyjno-bud. | PODPIS: |

# PROJEKT ZAGOSPODAROWANIA TERENU
## SKALA 1:1000

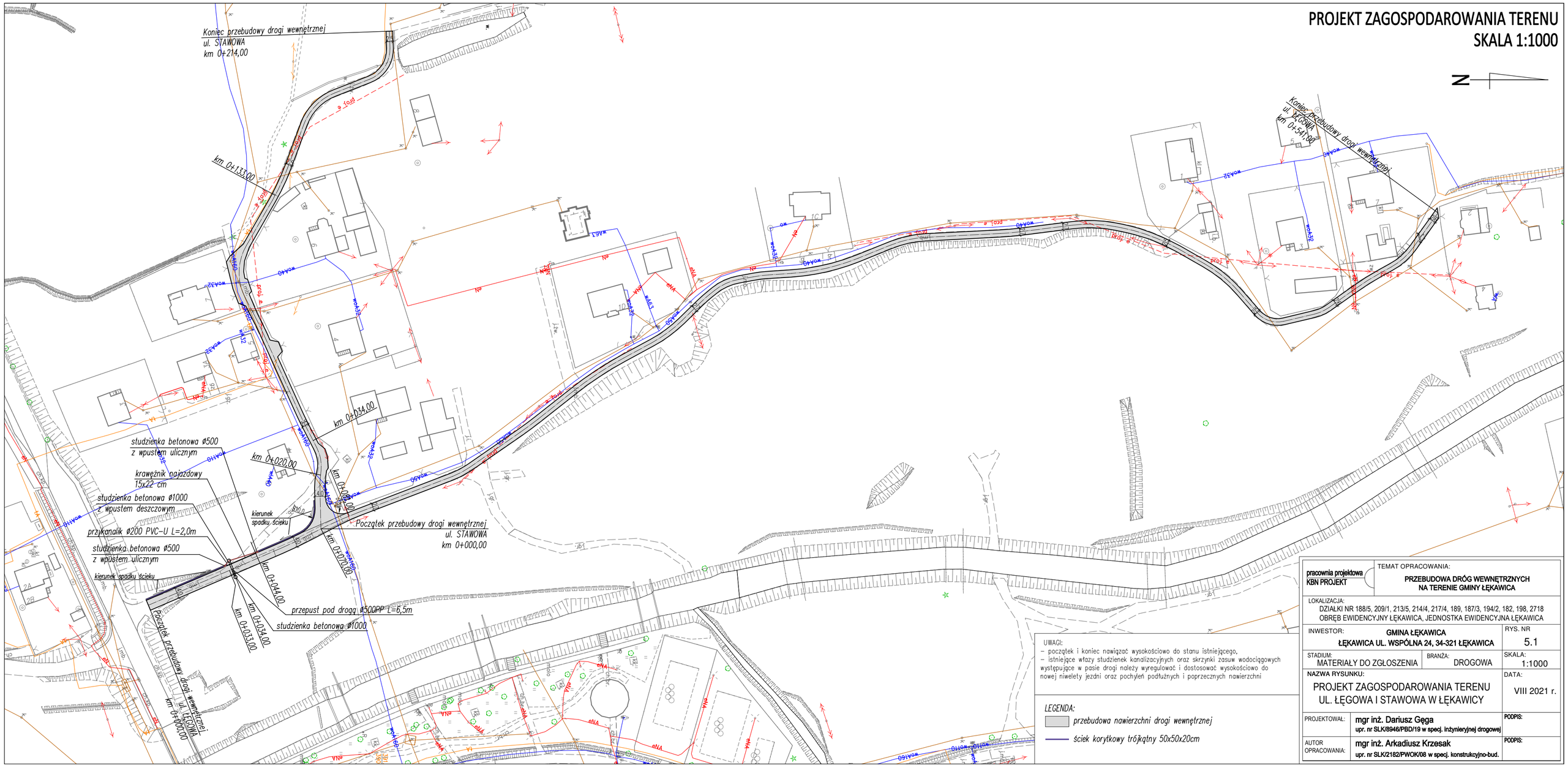
N
Koniec przebudowy drogi wewnętrznej
ul. STAWOWA
km 0+214,00
km 0+133,00
km 0+034,00
km 0+020,00
km 0+000,00
km 0+070,00
km 0+044,00
km 0+034,00
km 0+033,00
studzienka betonowa ø500
z wpustem ulicznym
krawężnik najazdowy
15x22 cm
studzienka betonowa ø1000
z wpustem deszczowym
przykanalik ø200 PVC-U L=2,0m
studzienka betonowa ø500
z wpustem ulicznym
kierunek spadku ścieku
kierunek spadku ścieku
przepust pod drogą ø500PP L=6,5m
studzienka betonowa ø1000
Początek przebudowy drogi wewnętrznej
ul. STAWOWA
km 0+000,00
Początek przebudowy drogi wewnętrznej
ul. ŁĘGOWA
km 0+000,00
Koniec przebudowy drogi wewnętrznej
ul. ŁĘGOWA
km 0+541,00
proj. e
proj. e
proj. e

# MAPA EWIDENCJI GRUNTÓW
## SKALA 1:1000

N

| | | |
|---|---|---|
| pracownia projektowa KBN PROJEKT | TEMAT OPRACOWANIA: **PRZEBUDOWA DRÓG WEWNĘTRZNYCH NA TERENIE GMINY ŁĘKAWICA** | |
| LOKALIZACJA: DZIAŁKI NR 188/5, 209/1, 213/5, 214/4, 217/4, 189, 187/3, 194/2, 182, 198, 2718 OBRĘB EWIDENCYJNY ŁĘKAWICA, JEDNOSTKA EWIDENCYJNA ŁĘKAWICA | | |
| INWESTOR: **GMINA ŁĘKAWICA** **ŁĘKAWICA UL. WSPÓLNA 24, 34-321 ŁĘKAWICA** | | RYS. NR 5.2 |
| STADIUM: MATERIAŁY DO ZGŁOSZENIA | BRANŻA: DROGOWA | SKALA: 1:1000 |
| NAZWA RYSUNKU: MAPA EWIDENCJI GRUNTÓW UL. ŁĘGOWA I STAWOWA W ŁĘKAWICY | | DATA: VIII 2021 r. |
| PROJEKTOWAL: | **mgr inż. Dariusz Gęga** upr. nr SLK/8946/PBD/19 w specj. inżynieryjnej drogowej | PODPIS: |
| AUTOR OPRACOWANIA: | **mgr inż. Arkadiusz Krzesak** upr. nr SLK/2182/PWOK/08 w specj. konstrukcyjno-bud. | PODPIS: |

# PRZEKROJE TYPOWE
## część 1
## SKALA 1:50

*Przekrój typowy na odcinku*
*od km 0+000,00 do km 0+033,00*
*od km 0+044,00 do km 0+081,00*
*ul. Łęgowa*

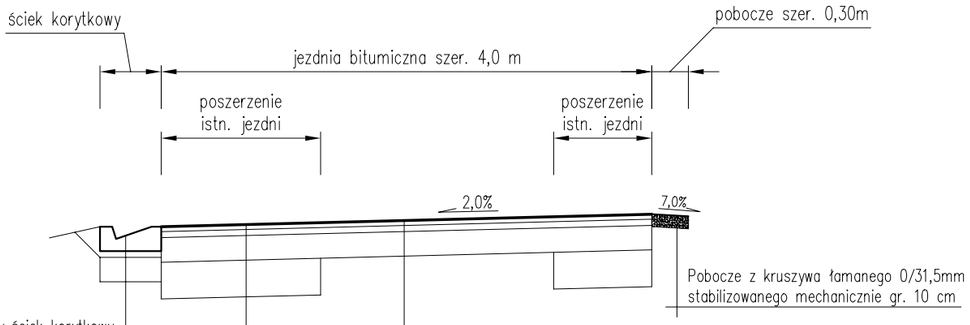


| | |
|---|---|
| prefabrykowany, betonowy ściek korytkowy trójkątny 50x50x20cm, | 20 cm |
| podsypka cementowo-piaskowa 1:4 | 5 cm |
| ława z betonu C20/25 | 20 cm |

| | |
|---|---|
| 4 cm | Warstwa ścieralna – beton asfaltowy 0/11mm |
| 5 cm | Warstwa wiążąca – beton asfaltowy 0/16mm |
| 20 cm | Podbudowa zasadnicza z kruszywa łamanego 0/31,5mm stabilizowanego mechanicznie |
| | Frezowanie istn. nawierzchni oraz korytowanie na głębokość ok. 20,0 cm |

| | |
|---|---|
| Warstwa ścieralna – beton asfaltowy 0/11mm | 4 cm |
| Warstwa wiążąca – beton asfaltowy 0/16mm | 5 cm |
| Podbudowa zasadnicza z kruszywa łamanego 0/31,5mm stabilizowanego mechanicznie | 20 cm |
| Podbudowa pomocnicza z kruszywa łamanego 0/63mm stabilizowanego mechanicznie | 30 cm |
| Korytowanie na głębokość ok. 50,0 cm | |

*Przekrój typowy na odcinku*
*od km 0+033,00 do km 0+044,00*
*ul. Łęgowa*

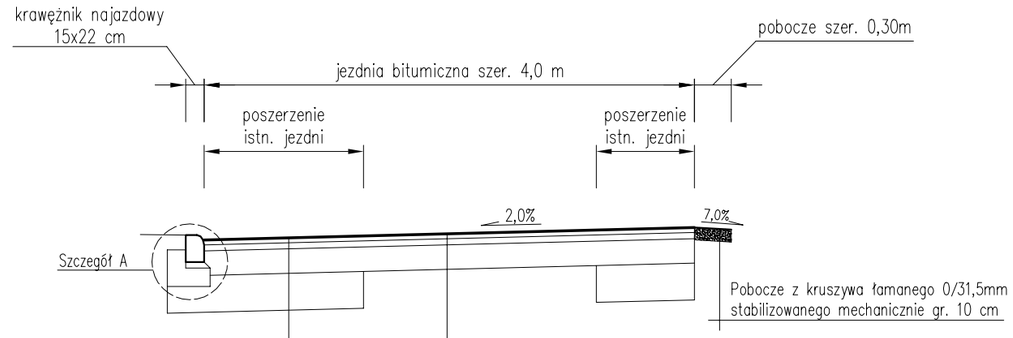


| | |
|---|---|
| 4 cm | Warstwa ścieralna – beton asfaltowy 0/11mm |
| 5 cm | Warstwa wiążąca – beton asfaltowy 0/16mm |
| 20 cm | Podbudowa zasadnicza z kruszywa łamanego 0/31,5mm stabilizowanego mechanicznie |
| | Frezowanie istn. nawierzchni oraz korytowanie na głębokość ok. 20,0 cm |

| | |
|---|---|
| Warstwa ścieralna – beton asfaltowy 0/11mm | 4 cm |
| Warstwa wiążąca – beton asfaltowy 0/16mm | 5 cm |
| Podbudowa zasadnicza z kruszywa łamanego 0/31,5mm stabilizowanego mechanicznie | 20 cm |
| Podbudowa pomocnicza z kruszywa łamanego 0/63mm stabilizowanego mechanicznie | 30 cm |
| Korytowanie na głębokość ok. 50,0 cm | |

*Przekrój typowy na odcinku*
*od km 0+081,00 do km 0+541,00*
*ul. Łęgowa*

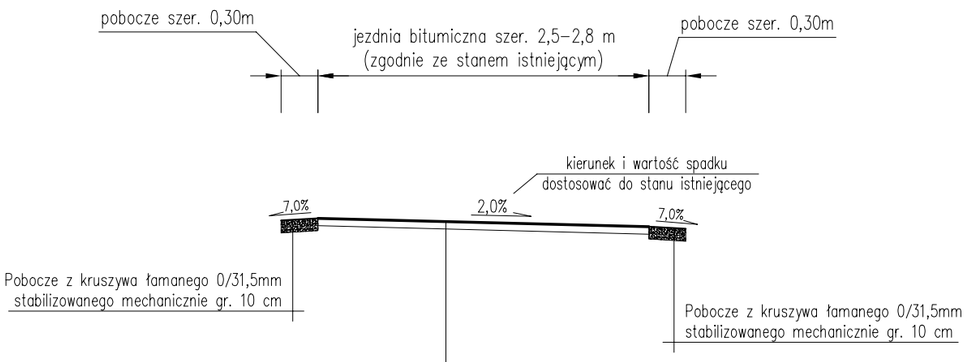


| | |
|---|---|
| Warstwa ścieralna – beton asfaltowy 0/11mm | 6 cm |
| Oczyszczenie i skropienie sfrezowanej nawierzchni emulsją asfaltową (0,6kg/m²) | |
| Frezowanie istniejącej nawierzchni | śr. 3cm |

## SZCZEGÓŁ A
**wymiary w [cm]**
**skala 1:25**

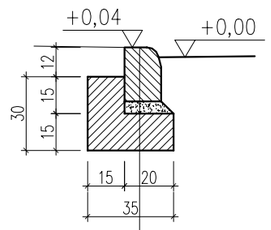


| |
|---|
| krawężnik bet. najazdowy 15x22x100 cm |
| podsypka cementowo-piaskowa 1:4 gr. 5cm |
| ława betonowa z oporem beton C16/20 0,35x0,30 cm |

UWAGI:
1. Kierunek i wartość spadku nawierzchni dostosować do stanu istniejącego, zapewniając jednocześnie sprawne odprowadzenie wody.
2. Początek i koniec nawiązać wysokościowo do stanu istniejącego.

| | | |
|---|---|---|
| pracownia projektowa KBN PROJEKT | TEMAT OPRACOWANIA: PRZEBUDOWA DRÓG WEWNĘTRZNYCH NA TERENIE GMINY ŁĘKAWICA | |
| LOKALIZACJA: DZIAŁKI NR 188/5, 209/1, 213/5, 214/4, 217/4, 189, 187/3, 194/2, 182, 198, 2718 OBRĘB EWIDENCYJNY ŁĘKAWICA, JEDNOSTKA EWIDENCYJNA ŁĘKAWICA | | |
| INWESTOR: GMINA ŁĘKAWICA ŁĘKAWICA UL. WSPÓLNA 24, 34-321 ŁĘKAWICA | | RYS. NR 5.3 |
| STADIUM: MATERIAŁY DO ZGŁOSZENIA | BRANŻA: DROGOWA | SKALA: 1:50 |
| NAZWA RYSUNKU: PRZEKROJE TYPOWE - CZĘŚĆ 1 UL. ŁĘGOWA I STAWOWA W ŁĘKAWICY | | DATA: VIII 2021 r. |
| PROJEKTOWAŁ: | mgr inż. Dariusz Gęga upr. nr SLK/8946/PBD/19 w specj. inżynieryjnej drogowej | PODPIS: |
| AUTOR OPRACOWANIA: | mgr inż. Arkadiusz Krzesak upr. nr SLK/2182/PWOK/08 w specj. konstrukcyjno-bud. | PODPIS: |

# PRZEKROJE TYPOWE
# część 2
# SKALA 1:50

*Przekrój typowy na odcinku*
*od km 0+000,00 do km 0+020,00*
*ul. Stawowa*

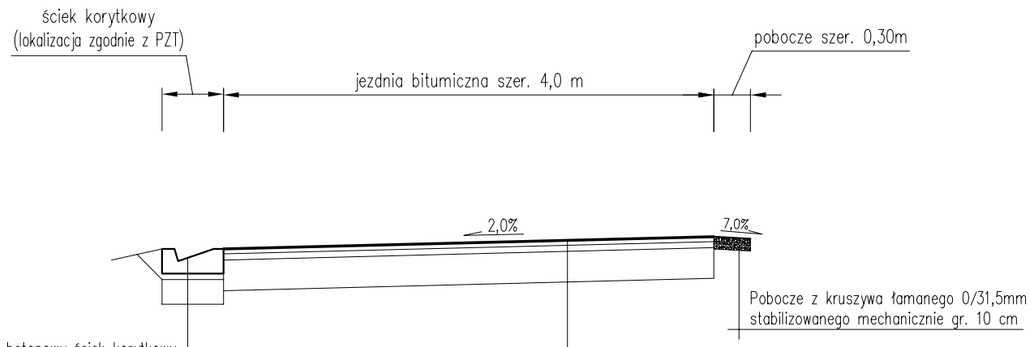


| | |
|---|---|
| prefabrykowany, betonowy ściek korytkowy trójkątny 50x50x20cm, | 20 cm |
| podsypka cementowo-piaskowa 1:4 | 5 cm |
| podbudowa zasadnicza – kruszywo łamane 0/31,5mm stabilizowane mechanicznie | 20 cm |

| | |
|---|---|
| 4 cm | Warstwa ścieralna – beton asfaltowy 0/11mm |
| 5 cm | Warstwa wiążąca – beton asfaltowy 0/16mm |
| 20 cm | Podbudowa zasadnicza z kruszywa łamanego 0/31,5mm stabilizowanego mechanicznie |
| | Korytowanie na głębokość ok. 20,0 cm |

*Przekrój typowy na odcinku*
*od km 0+020,00 do km 0+034,00*
*ul. Stawowa*

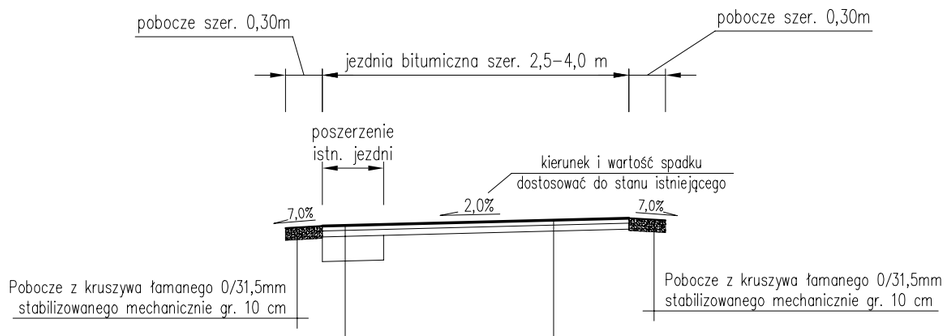


| | |
|---|---|
| Warstwa ścieralna – beton asfaltowy 0/11mm | 4 cm |
| Warstwa wiążąca – beton asfaltowy 0/16mm | 5 cm |
| Podbudowa zasadnicza z kruszywa łamanego 0/31,5mm stabilizowanego mechanicznie | 20 cm |
| Korytowanie na głębokość ok. 25,0 cm | |

| | |
|---|---|
| 4 cm | Warstwa ścieralna – beton asfaltowy 0/11mm |
| 5 cm | Warstwa profilująca – beton asfaltowy 0/16mm |
| | Oczyszczenie i skropienie sfrezowanej nawierzchni emulsją asfaltową (0,6kg/m²) |
| śr. 4cm | Frezowanie istniejącej nawierzchni |

UWAGI:
1. Kierunek i wartość spadku nawierzchni dostosować do stanu istniejącego, zapewniając jednocześnie sprawne odprowadzenie wody.
2. Początek i koniec nawiązać wysokościowo do stanu istniejącego.

| | | |
|---|---|---|
| pracownia projektowa KBN PROJEKT | TEMAT OPRACOWANIA: PRZEBUDOWA DRÓG WEWNĘTRZNYCH NA TERENIE GMINY ŁĘKAWICA | |
| LOKALIZACJA: DZIAŁKI NR 188/5, 209/1, 213/5, 214/4, 217/4, 189, 187/3, 194/2, 182, 198, 2718 OBRĘB EWIDENCYJNY ŁĘKAWICA, JEDNOSTKA EWIDENCYJNA ŁĘKAWICA | | |
| INWESTOR: GMINA ŁĘKAWICA ŁĘKAWICA UL. WSPÓLNA 24, 34-321 ŁĘKAWICA | | RYS. NR 5.4 |
| STADIUM: MATERIAŁY DO ZGŁOSZENIA | BRANŻA: DROGOWA | SKALA: 1:50 |
| NAZWA RYSUNKU: PRZEKROJE TYPOWE - CZĘŚĆ 2 UL. ŁĘGOWA I STAWOWA W ŁĘKAWICY | | DATA: VIII 2021 r. |
| PROJEKTOWAŁ: | mgr inż. Dariusz Gęga upr. nr SLK/8946/PBD/19 w specj. inżynieryjnej drogowej | PODPIS: |
| AUTOR OPRACOWANIA: | mgr inż. Arkadiusz Krzesak upr. nr SLK/2182/PWOK/08 w specj. konstrukcyjno-bud. | PODPIS: |

# PRZEKROJE TYPOWE
## część 3
## SKALA 1:50

*Przekrój typowy na odcinku*
*od km 0+034,00 do km 0+133,00*
*ul. Stawowa*

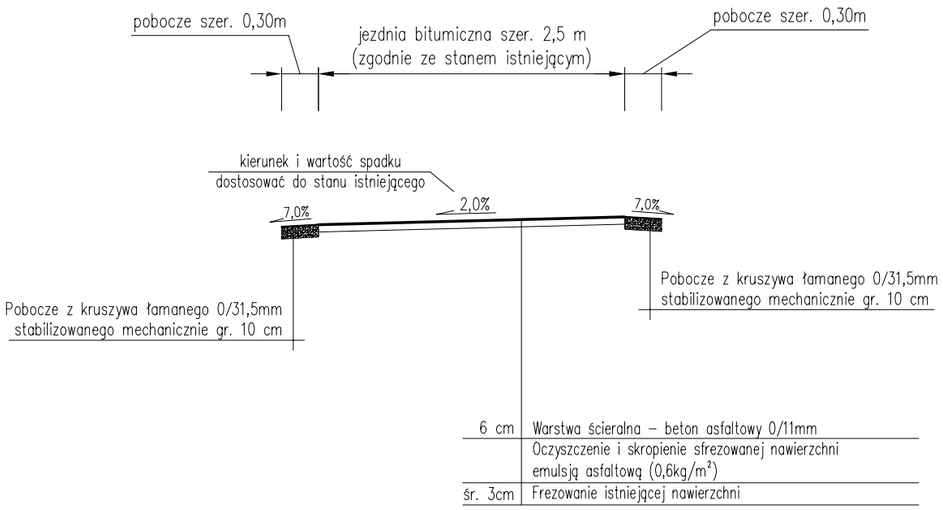


*Przekrój typowy na odcinku*
*od km 0+133,00 do km 0+214,00*
*ul. Stawowa*

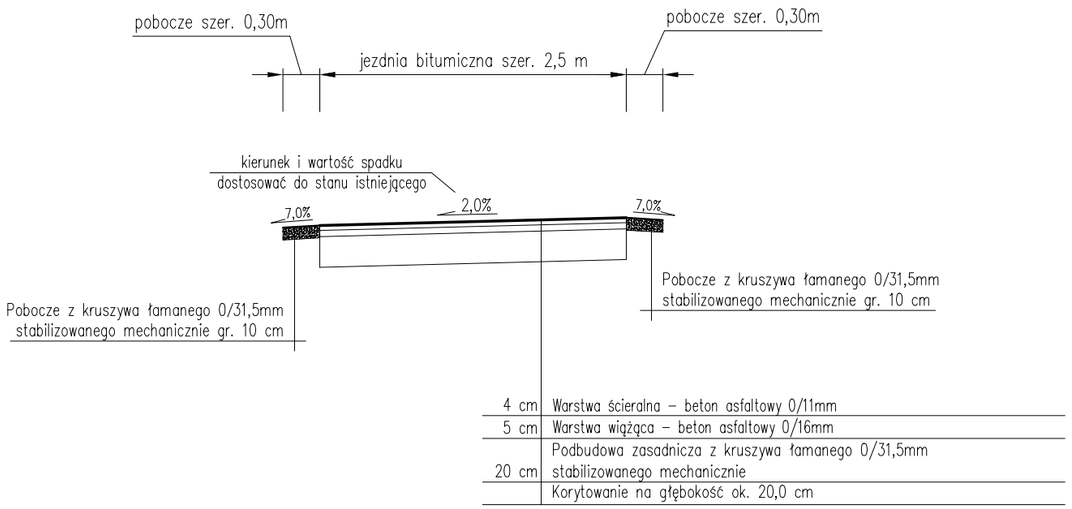


UWAGI:
1. Kierunek i wartość spadku nawierzchni dostosować do stanu istniejącego, zapewniając jednocześnie sprawne odprowadzenie wody.
2. Początek i koniec nawiązać wysokościowo do stanu istniejącego.

| | | |
|---|---|---|
| pracownia projektowa KBN PROJEKT | TEMAT OPRACOWANIA: PRZEBUDOWA DRÓG WEWNĘTRZNYCH NA TERENIE GMINY ŁĘKAWICA | |
| LOKALIZACJA: DZIAŁKI NR 188/5, 209/1, 213/5, 214/4, 217/4, 189, 187/3, 194/2, 182, 198, 2718 OBRĘB EWIDENCYJNY ŁĘKAWICA, JEDNOSTKA EWIDENCYJNA ŁĘKAWICA | | |
| INWESTOR: GMINA ŁĘKAWICA ŁĘKAWICA UL. WSPÓLNA 24, 34-321 ŁĘKAWICA | | RYS. NR 5.5 |
| STADIUM: MATERIAŁY DO ZGŁOSZENIA | BRANŻA: DROGOWA | SKALA: 1:50 |
| NAZWA RYSUNKU: PRZEKROJE TYPOWE - CZĘŚĆ 3 UL. ŁĘGOWA I STAWOWA W ŁĘKAWICY | | DATA: VIII 2021 r. |
| PROJEKTOWAŁ: | mgr inż. Dariusz Gęga upr. nr SLK/8946/PBD/19 w specj. inżynieryjnej drogowej | PODPIS: |
| AUTOR OPRACOWANIA: | mgr inż. Arkadiusz Krzesak upr. nr SLK/2182/PWOK/08 w specj. konstrukcyjno-bud. | PODPIS: |

# PROJEKT ZAGOSPODAROWANIA TERENU
## SKALA 1:1000

UWAGI:
- początek i koniec nawiązać wysokościowo do stanu istniejącego,
- istniejące włazy studzienek kanalizacyjnych oraz skrzynki zasuw wodociągowych występujące w pasie drogi należy wyregulować i dostosować wysokościowo do nowej niwelety jezdni oraz pochyleń podłużnych i poprzecznych nawierzchni

LEGENDA:
- przebudowa nawierzchni drogi wewnętrznej
- oczyszczenie istn. rowu

| | | |
|---|---|---|
| pracownia projektowa KBN PROJEKT | TEMAT OPRACOWANIA: PRZEBUDOWA DRÓG WEWNĘTRZNYCH NA TERENIE GMINY ŁĘKAWICA | |
| LOKALIZACJA: DZIAŁKI NR 281/18, 281/37, 281/17, 281/5 OBRĘB EWIDENCYJNY ŁĘKAWICA, JEDNOSTKA EWIDENCYJNA ŁĘKAWICA | | |
| INWESTOR: GMINA ŁĘKAWICA ŁĘKAWICA UL. WSPÓLNA 24, 34-321 ŁĘKAWICA | | RYS. NR 6.1 |
| STADIUM: MATERIAŁY DO ZGŁOSZENIA | BRANŻA: DROGOWA | SKALA: 1:1000 |
| NAZWA RYSUNKU: PROJEKT ZAGOSPODAROWANIA TERENU OS. ALASKA W ŁĘKAWICY | | DATA: VIII 2021 r. |
| PROJEKTOWAŁ: | mgr inż. Dariusz Gęga upr. nr SLK/8946/PBD/19 w specj. inżynieryjnej drogowej | PODPIS: |
| AUTOR OPRACOWANIA: | mgr inż. Arkadiusz Krzesak upr. nr SLK/2182/PWOK/08 w specj. konstrukcyjno-bud. | PODPIS: |

# MAPA EWIDENCJI GRUNTÓW
## SKALA 1:1000

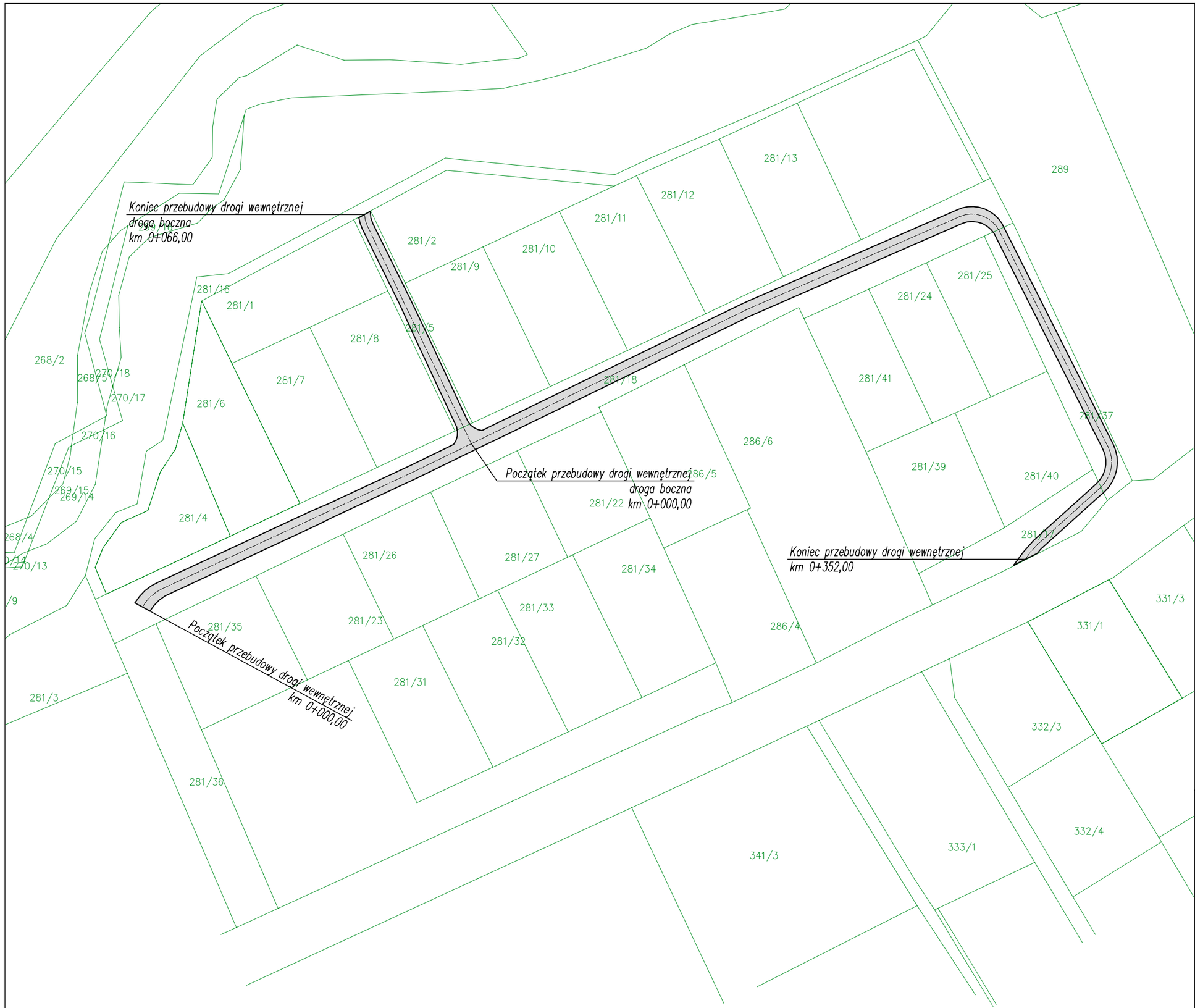


| | | |
|---|---|---|
| pracownia projektowa KBN PROJEKT | TEMAT OPRACOWANIA: PRZEBUDOWA DRÓG WEWNĘTRZNYCH NA TERENIE GMINY ŁĘKAWICA | |
| LOKALIZACJA: DZIAŁKI NR 281/18, 281/37, 281/17, 281/5 OBRĘB EWIDENCYJNY ŁĘKAWICA, JEDNOSTKA EWIDENCYJNA ŁĘKAWICA | | |
| INWESTOR: GMINA ŁĘKAWICA ŁĘKAWICA UL. WSPÓLNA 24, 34-321 ŁĘKAWICA | | RYS. NR 6.2 |
| STADIUM: MATERIAŁY DO ZGŁOSZENIA | BRANŻA: DROGOWA | SKALA: 1:1000 |
| NAZWA RYSUNKU: MAPA EWIDENCJI GRUNTÓW OS. ALASKA W ŁĘKAWICY | | DATA: VIII 2021 r. |
| PROJEKTOWAŁ: | mgr inż. Dariusz Gęga upr. nr SLK/8946/PBD/19 w specj. inżynieryjnej drogowej | PODPIS: |
| AUTOR OPRACOWANIA: | mgr inż. Arkadiusz Krzesak upr. nr SLK/2182/PWOK/08 w specj. konstrukcyjno-bud. | PODPIS: |

# PRZEKROJE TYPOWE
# SKALA 1:50

*Przekrój typowy na odcinku*
*od km 0+000,00 do km 0+322,00*
*os. Alaska*

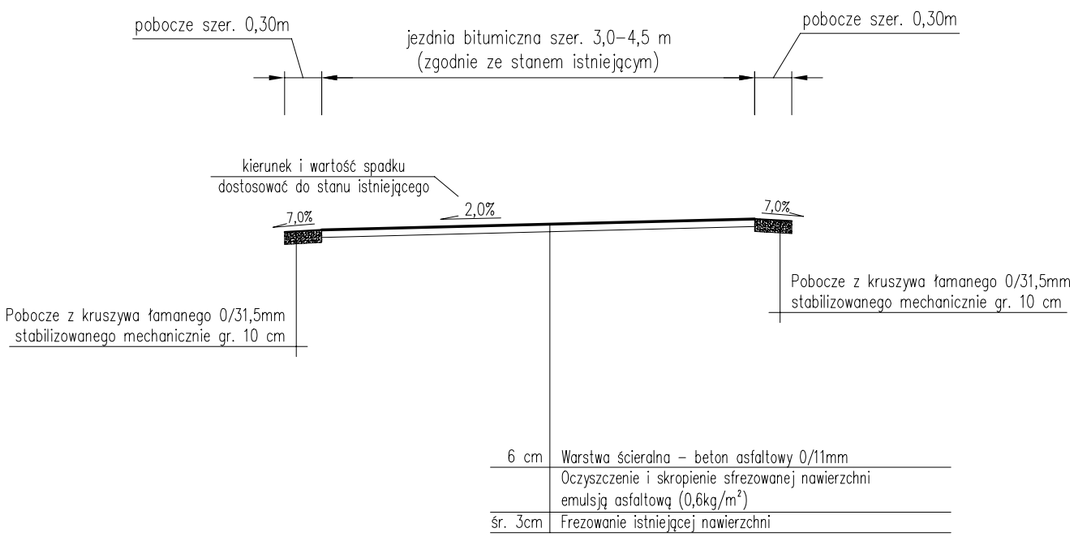


*Przekrój typowy na odcinku*
*od km 0+322,00 do km 0+352,00*
*os. Alaska*

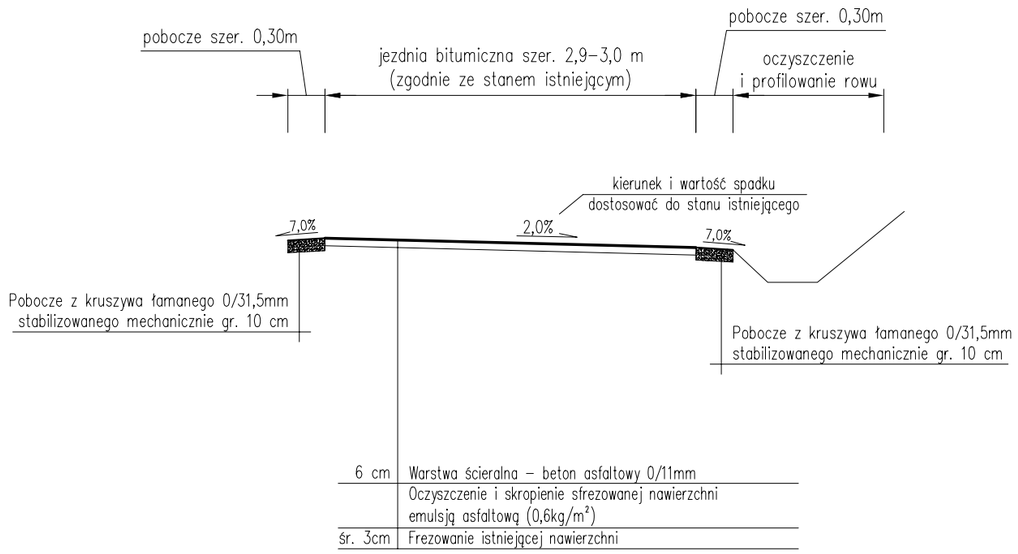


*Przekrój typowy na odcinku*
*od km 0+000,00 do km 0+066,00*
*os. Alaska – droga boczna*

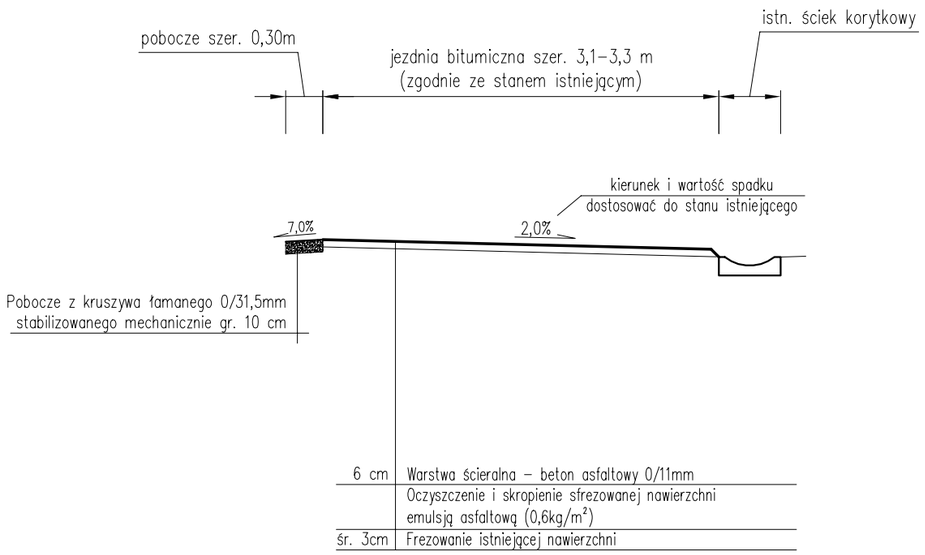


UWAGI:
1. Kierunek i wartość spadku nawierzchni dostosować do stanu istniejącego, zapewniając jednocześnie sprawne odprowadzenie wody.
2. Początek i koniec nawiązać wysokościowo do stanu istniejącego.

| | | |
|---|---|---|
| pracownia projektowa KBN PROJEKT | TEMAT OPRACOWANIA: PRZEBUDOWA DRÓG WEWNĘTRZNYCH NA TERENIE GMINY ŁĘKAWICA | |
| LOKALIZACJA: DZIAŁKI NR 281/18, 281/37, 281/17, 281/5 OBRĘB EWIDENCYJNY ŁĘKAWICA, JEDNOSTKA EWIDENCYJNA ŁĘKAWICA | | |
| INWESTOR: GMINA ŁĘKAWICA ŁĘKAWICA UL. WSPÓLNA 24, 34-321 ŁĘKAWICA | | RYS. NR 6.3 |
| STADIUM: MATERIAŁY DO ZGŁOSZENIA | BRANŻA: DROGOWA | SKALA: 1:50 |
| NAZWA RYSUNKU: PRZEKROJE TYPOWE OS. ALASKA W ŁĘKAWICY | | DATA: VIII 2021 r. |
| PROJEKTOWAŁ: | mgr inż. Dariusz Gęga upr. nr SLK/8946/PBD/19 w specj. inżynieryjnej drogowej | PODPIS: |
| AUTOR OPRACOWANIA: | mgr inż. Arkadiusz Krzesak upr. nr SLK/2182/PWOK/08 w specj. konstrukcyjno-bud. | PODPIS: |

# PROJEKT ZAGOSPODAROWANIA TERENU
## SKALA 1:500

N

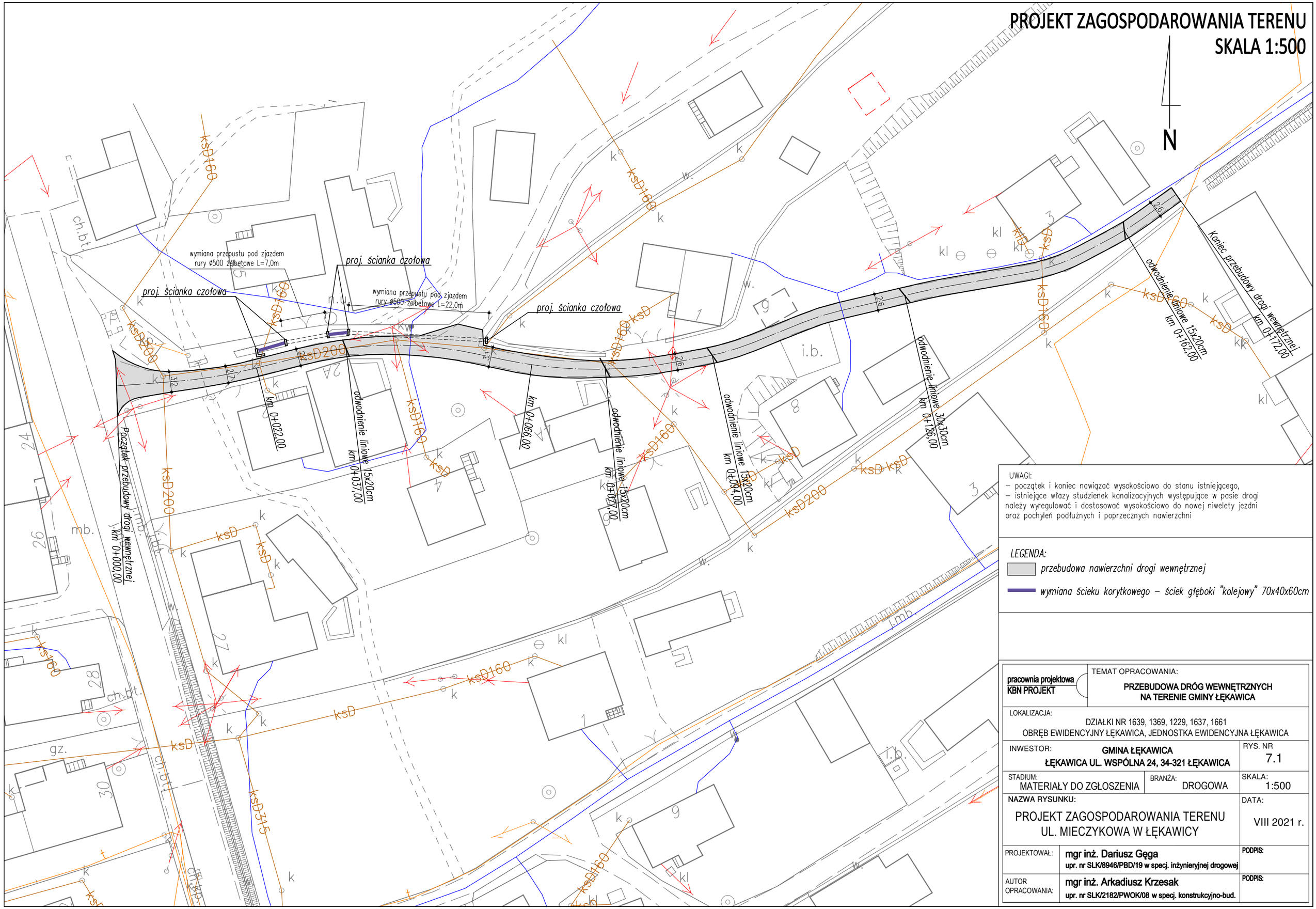


UWAGI:
– początek i koniec nawiązać wysokościowo do stanu istniejącego,
– istniejące włazy studzienek kanalizacyjnych występujące w pasie drogi należy wyregulować i dostosować wysokościowo do nowej niwelety jezdni oraz pochyleń podłużnych i poprzecznych nawierzchni

*LEGENDA:*

*przebudowa nawierzchni drogi wewnętrznej*

*wymiana ścieku korytkowego – ściek głęboki "kolejowy" 70x40x60cm*

| | | |
|---|---|---|
| pracownia projektowa KBN PROJEKT | TEMAT OPRACOWANIA: **PRZEBUDOWA DRÓG WEWNĘTRZNYCH NA TERENIE GMINY ŁĘKAWICA** | |
| LOKALIZACJA: DZIAŁKI NR 1639, 1369, 1229, 1637, 1661 OBRĘB EWIDENCYJNY ŁĘKAWICA, JEDNOSTKA EWIDENCYJNA ŁĘKAWICA | | |
| INWESTOR: **GMINA ŁĘKAWICA** **ŁĘKAWICA UL. WSPÓLNA 24, 34-321 ŁĘKAWICA** | | RYS. NR 7.1 |
| STADIUM: MATERIAŁY DO ZGŁOSZENIA | BRANŻA: DROGOWA | SKALA: 1:500 |
| NAZWA RYSUNKU: PROJEKT ZAGOSPODAROWANIA TERENU UL. MIECZYKOWA W ŁĘKAWICY | | DATA: VIII 2021 r. |
| PROJEKTOWAŁ: | **mgr inż. Dariusz Gęga** upr. nr SLK/8946/PBD/19 w specj. inżynieryjnej drogowej | PODPIS: |
| AUTOR OPRACOWANIA: | **mgr inż. Arkadiusz Krzesak** upr. nr SLK/2182/PWOK/08 w specj. konstrukcyjno-bud. | PODPIS: |

# MAPA EWIDENCJI GRUNTÓW
## SKALA 1:1000

| | | |
|---|---|---|
| pracownia projektowa KBN PROJEKT | TEMAT OPRACOWANIA: PRZEBUDOWA DRÓG WEWNĘTRZNYCH NA TERENIE GMINY ŁĘKAWICA | |
| LOKALIZACJA: DZIAŁKI NR 1639, 1369, 1229, 1637, 1661 OBRĘB EWIDENCYJNY ŁĘKAWICA, JEDNOSTKA EWIDENCYJNA ŁĘKAWICA | | |
| INWESTOR: GMINA ŁĘKAWICA ŁĘKAWICA UL. WSPÓLNA 24, 34-321 ŁĘKAWICA | | RYS. NR 7.2 |
| STADIUM: MATERIAŁY DO ZGŁOSZENIA | BRANŻA: DROGOWA | SKALA: 1:1000 |
| NAZWA RYSUNKU: MAPA EWIDENCJI GRUNTÓW UL. MIECZYKOWA W ŁĘKAWICY | | DATA: VIII 2021 r. |
| PROJEKTOWAŁ: | mgr inż. Dariusz Gęga upr. nr SLK/8946/PBD/19 w specj. inżynieryjnej drogowej | PODPIS: |
| AUTOR OPRACOWANIA: | mgr inż. Arkadiusz Krzesak upr. nr SLK/2182/PWOK/08 w specj. konstrukcyjno-bud. | PODPIS: |

# PRZEKROJE TYPOWE
# SKALA 1:50

## *Przekrój typowy na odcinku od km 0+000,00 do km 0+022,00 ul. Mieczykowa*

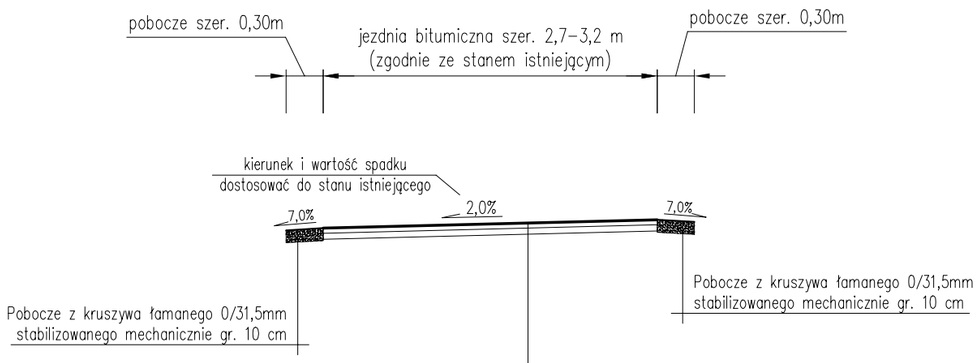


| | |
|---|---|
| 4 cm | Warstwa ścieralna – beton asfaltowy 0/11mm |
| 5 cm | Warstwa profilująca – beton asfaltowy 0/16mm |
| | Oczyszczenie i skropienie sfrezowanej nawierzchni emulsją asfaltową (0,6kg/m²) |
| śr. 4cm | Frezowanie istniejącej nawierzchni |

## *Przekrój typowy na odcinku od km 0+022,00 do km 0+066,00 ul. Mieczykowa*

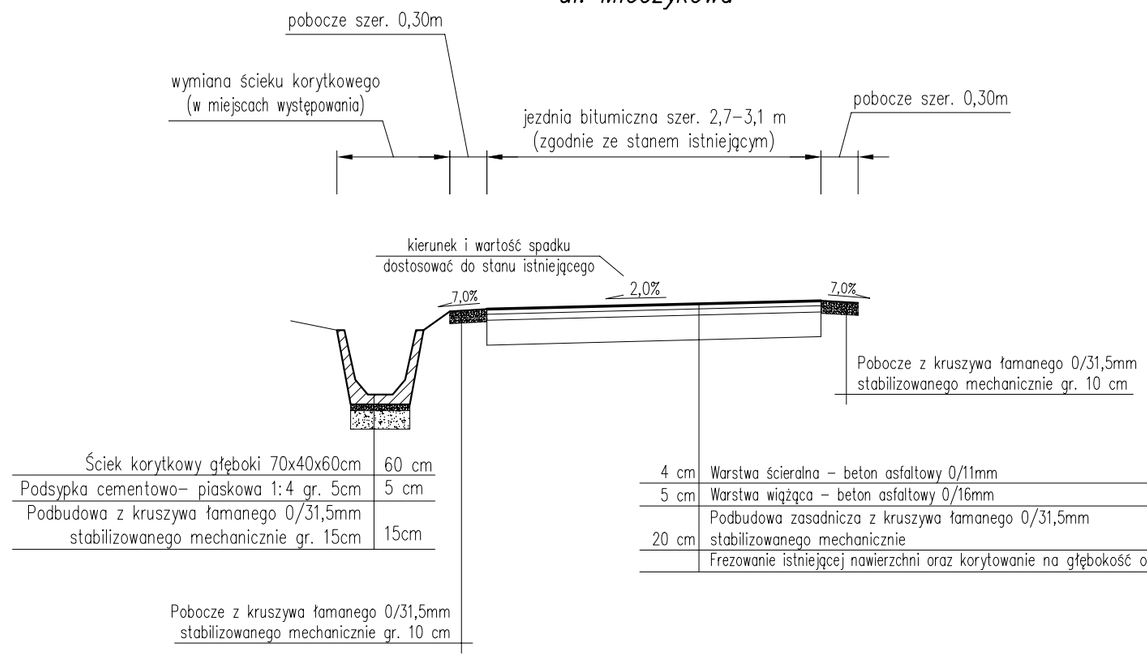


| | |
|---|---|
| Ściek korytkowy głęboki 70x40x60cm | 60 cm |
| Podsypka cementowo- piaskowa 1:4 gr. 5cm | 5 cm |
| Podbudowa z kruszywa łamanego 0/31,5mm stabilizowanego mechanicznie gr. 15cm | 15cm |

| | |
|---|---|
| 4 cm | Warstwa ścieralna – beton asfaltowy 0/11mm |
| 5 cm | Warstwa wiążąca – beton asfaltowy 0/16mm |
| 20 cm | Podbudowa zasadnicza z kruszywa łamanego 0/31,5mm stabilizowanego mechanicznie |
| | Frezowanie istniejącej nawierzchni oraz korytowanie na głębokość ok. 15,0 cm |

## *Przekrój typowy na odcinku od km 0+066,00 do km 0+172,00 ul. Mieczykowa*

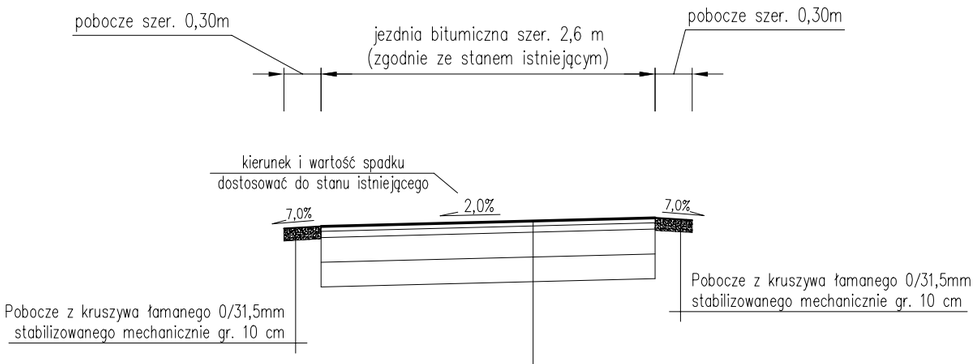


| | |
|---|---|
| 4 cm | Warstwa ścieralna – beton asfaltowy 0/11mm |
| 5 cm | Warstwa wiążąca – beton asfaltowy 0/16mm |
| 20 cm | Podbudowa zasadnicza z kruszywa łamanego 0/31,5mm stabilizowanego mechanicznie |
| 20 cm | Podbudowa pomocnicza z kruszywa naturalnego 0/63mm stabilizowanego mechanicznie |
| | Frezowanie istniejącej nawierzchni oraz korytowanie na głębokość ok. 45,0 cm |

UWAGI:
1. Kierunek i wartość spadku nawierzchni dostosować do stanu istniejącego, zapewniając jednocześnie sprawne odprowadzenie wody.
2. Początek i koniec nawiązać wysokościowo do stanu istniejącego.

| | | |
|---|---|---|
| pracownia projektowa KBN PROJEKT | TEMAT OPRACOWANIA: PRZEBUDOWA DRÓG WEWNĘTRZNYCH NA TERENIE GMINY ŁĘKAWICA | |
| LOKALIZACJA: DZIAŁKI NR 1639, 1369, 1229, 1637, 1661 OBRĘB EWIDENCYJNY ŁĘKAWICA, JEDNOSTKA EWIDENCYJNA ŁĘKAWICA | | |
| INWESTOR: GMINA ŁĘKAWICA ŁĘKAWICA UL. WSPÓLNA 24, 34-321 ŁĘKAWICA | | RYS. NR 7.3 |
| STADIUM: MATERIAŁY DO ZGŁOSZENIA | BRANŻA: DROGOWA | SKALA: 1:50 |
| NAZWA RYSUNKU: PRZEKROJE TYPOWE UL. MIECZYKOWA W ŁĘKAWICY | | DATA: VIII 2021 r. |
| PROJEKTOWAŁ: | mgr inż. Dariusz Gęga upr. nr SLK/8946/PBD/19 w specj. inżynieryjnej drogowej | PODPIS: |
| AUTOR OPRACOWANIA: | mgr inż. Arkadiusz Krzesak upr. nr SLK/2182/PWOK/08 w specj. konstrukcyjno-bud. | PODPIS: |

# PROJEKT ZAGOSPODAROWANIA TERENU
## SKALA 1:500

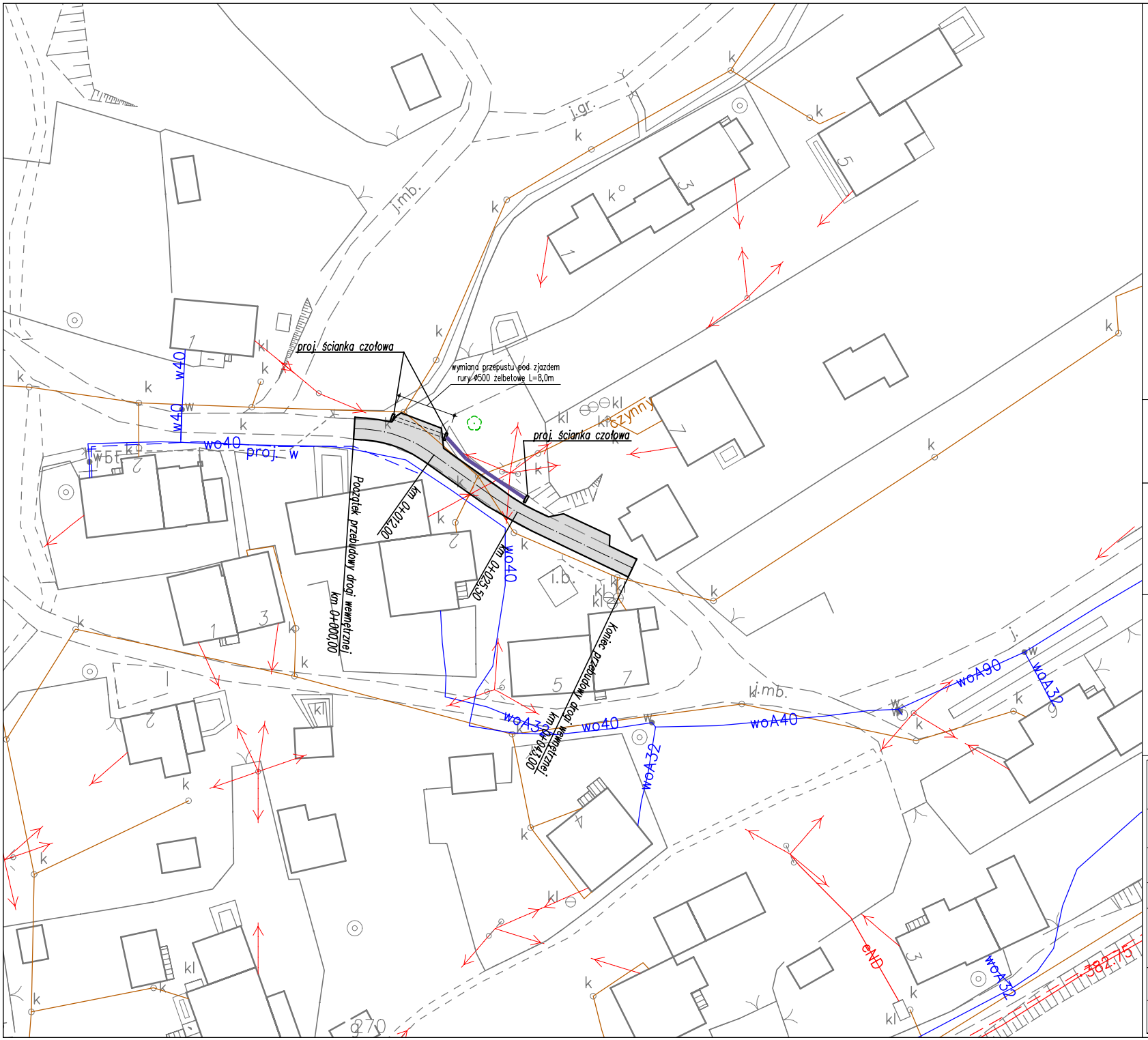


UWAGI:
- początek i koniec nawiązać wysokościowo do stanu istniejącego,
- istniejące włazy studzienek kanalizacyjnych występujące w pasie drogi należy wyregulować i dostosować wysokościowo do nowej niwelety jezdni oraz pochyleń podłużnych i poprzecznych nawierzchni

*LEGENDA:*

*przebudowa nawierzchni drogi wewnętrznej*

*wymiana ścieku korytkowego – ściek 50x50x25cm*

| | | |
|---|---|---|
| pracownia projektowa KBN PROJEKT | TEMAT OPRACOWANIA: PRZEBUDOWA DRÓG WEWNĘTRZNYCH NA TERENIE GMINY ŁĘKAWICA | |
| LOKALIZACJA: DZIAŁKI NR 2218, 2190/1, 2186 OBRĘB EWIDENCYJNY ŁĘKAWICA, JEDNOSTKA EWIDENCYJNA ŁĘKAWICA | | |
| INWESTOR: GMINA ŁĘKAWICA ŁĘKAWICA UL. WSPÓLNA 24, 34-321 ŁĘKAWICA | | RYS. NR 8.1 |
| STADIUM: MATERIAŁY DO ZGŁOSZENIA | BRANŻA: DROGOWA | SKALA: 1:500 |
| NAZWA RYSUNKU: PROJEKT ZAGOSPODAROWANIA TERENU UL. GOŹDZIKOWA W ŁĘKAWICY | | DATA: VIII 2021 r. |
| PROJEKTOWAŁ: | mgr inż. Dariusz Gęga upr. nr SLK/8946/PBD/19 w specj. inżynieryjnej drogowej | PODPIS: |
| AUTOR OPRACOWANIA: | mgr inż. Arkadiusz Krzesak upr. nr SLK/2182/PWOK/08 w specj. konstrukcyjno-bud. | PODPIS: |

# MAPA EWIDENCJI GRUNTÓW
# SKALA 1:1000

| | | |
|---|---|---|
| pracownia projektowa KBN PROJEKT | TEMAT OPRACOWANIA: PRZEBUDOWA DRÓG WEWNĘTRZNYCH NA TERENIE GMINY ŁĘKAWICA | |
| LOKALIZACJA: DZIAŁKI NR 2218, 2190/1, 2186 OBRĘB EWIDENCYJNY ŁĘKAWICA, JEDNOSTKA EWIDENCYJNA ŁĘKAWICA | | |
| INWESTOR: GMINA ŁĘKAWICA ŁĘKAWICA UL. WSPÓLNA 24, 34-321 ŁĘKAWICA | | RYS. NR 8.2 |
| STADIUM: MATERIAŁY DO ZGŁOSZENIA | BRANŻA: DROGOWA | SKALA: 1:1000 |
| NAZWA RYSUNKU: MAPA EWIDENCJI GRUNTÓW UL. GOŹDZIKOWA W ŁĘKAWICY | | DATA: VIII 2021 r. |
| PROJEKTOWAŁ: | mgr inż. Dariusz Gęga upr. nr SLK/8946/PBD/19 w specj. inżynieryjnej drogowej | PODPIS: |
| AUTOR OPRACOWANIA: | mgr inż. Arkadiusz Krzesak upr. nr SLK/2182/PWOK/08 w specj. konstrukcyjno-bud. | PODPIS: |

# PRZEKROJE TYPOWE
# SKALA 1:50

*Przekrój typowy na odcinku*
*od km 0+000,00 do km 0+012,00*
*ul. Goździkowa*

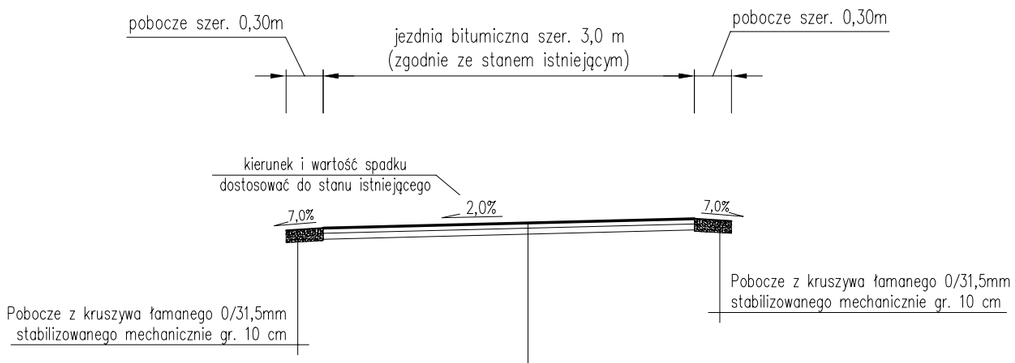


| | |
|---|---|
| 4 cm | Warstwa ścieralna – beton asfaltowy 0/11mm |
| 5 cm | Warstwa profilująca – beton asfaltowy 0/16mm |
| | Oczyszczenie i skropienie sfrezowanej nawierzchni emulsją asfaltową (0,6kg/m²) |
| śr. 4cm | Frezowanie istniejącej nawierzchni |

*Przekrój typowy na odcinku*
*od km 0+012,00 do km 0+025,50*
*ul. Mieczykowa*

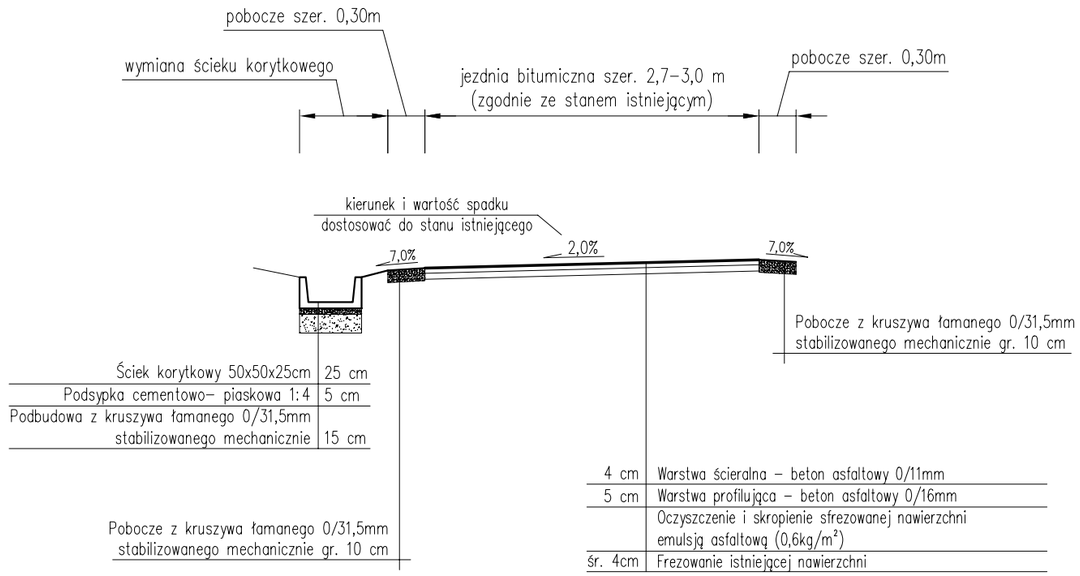


| | |
|---|---|
| 4 cm | Warstwa ścieralna – beton asfaltowy 0/11mm |
| 5 cm | Warstwa profilująca – beton asfaltowy 0/16mm |
| | Oczyszczenie i skropienie sfrezowanej nawierzchni emulsją asfaltową (0,6kg/m²) |
| śr. 4cm | Frezowanie istniejącej nawierzchni |

*Przekrój typowy na odcinku*
*od km 0+025,50 do km 0+043,00*
*ul. Goździkowa*

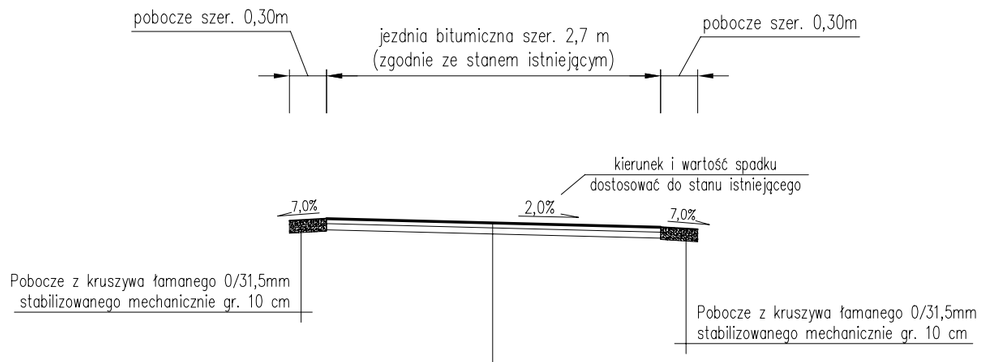


| | |
|---|---|
| Warstwa ścieralna – beton asfaltowy 0/11mm | 4 cm |
| Warstwa profilująca – beton asfaltowy 0/16mm | 5 cm |
| Oczyszczenie i skropienie sfrezowanej nawierzchni emulsją asfaltową (0,6kg/m²) | |
| Frezowanie istniejącej nawierzchni | śr. 4cm |

UWAGI:
1. Kierunek i wartość spadku nawierzchni dostosować do stanu istniejącego, zapewniając jednocześnie sprawne odprowadzenie wody.
2. Początek i koniec nawiązać wysokościowo do stanu istniejącego.

| | | |
|---|---|---|
| pracownia projektowa KBN PROJEKT | TEMAT OPRACOWANIA: PRZEBUDOWA DRÓG WEWNĘTRZNYCH NA TERENIE GMINY ŁĘKAWICA | |
| LOKALIZACJA: DZIAŁKI NR 2218, 2190/1, 2186 OBRĘB EWIDENCYJNY ŁĘKAWICA, JEDNOSTKA EWIDENCYJNA ŁĘKAWICA | | |
| INWESTOR: GMINA ŁĘKAWICA ŁĘKAWICA UL. WSPÓLNA 24, 34-321 ŁĘKAWICA | | RYS. NR 8.3 |
| STADIUM: MATERIAŁY DO ZGŁOSZENIA | BRANŻA: DROGOWA | SKALA: 1:50 |
| NAZWA RYSUNKU: PRZEKROJE TYPOWE UL. GOŹDZIKOWA W ŁĘKAWICY | | DATA: VIII 2021 r. |
| PROJEKTOWAŁ: | mgr inż. Dariusz Gęga upr. nr SLK/8946/PBD/19 w specj. inżynieryjnej drogowej | PODPIS: |
| AUTOR OPRACOWANIA: | mgr inż. Arkadiusz Krzesak upr. nr SLK/2182/PWOK/08 w specj. konstrukcyjno-bud. | PODPIS: |

# PROJEKT ZAGOSPODAROWANIA TERENU
## SKALA 1:500

UWAGI:
– początek i koniec nawiązać wysokościowo do stanu istniejącego,

*LEGENDA:*

*przebudowa nawierzchni drogi wewnętrznej*

| | | |
|---|---|---|
| pracownia projektowa KBN PROJEKT | TEMAT OPRACOWANIA: **PRZEBUDOWA DRÓG WEWNĘTRZNYCH NA TERENIE GMINY ŁĘKAWICA** | |
| LOKALIZACJA: DZIAŁKA NR 977/5 - OBRĘB EWIDENCYJNY KOCIERZ MOSZCZANICKI, JEDNOSTKA EWIDENCYJNA ŁĘKAWICA | | |
| INWESTOR: **GMINA ŁĘKAWICA** **ŁĘKAWICA UL. WSPÓLNA 24, 34-321 ŁĘKAWICA** | | RYS. NR 9.1 |
| STADIUM: MATERIAŁY DO ZGŁOSZENIA | BRANŻA: DROGOWA | SKALA: 1:500 |
| NAZWA RYSUNKU: PROJEKT ZAGOSPODAROWANIA TERENU DROGA WENĘTRZNA NA DZIAŁCE 977/5 W KOCIERZU MOSZCZANICKIM | | DATA: VIII 2021 r. |
| PROJEKTOWAŁ: | **mgr inż. Dariusz Gęga** upr. nr SLK/8946/PBD/19 w specj. inżynieryjnej drogowej | PODPIS: |
| AUTOR OPRACOWANIA: | **mgr inż. Arkadiusz Krzesak** upr. nr SLK/2182/PWOK/08 w specj. konstrukcyjno-bud. | PODPIS: |

# MAPA EWIDENCJI GRUNTÓW
## SKALA 1:1000

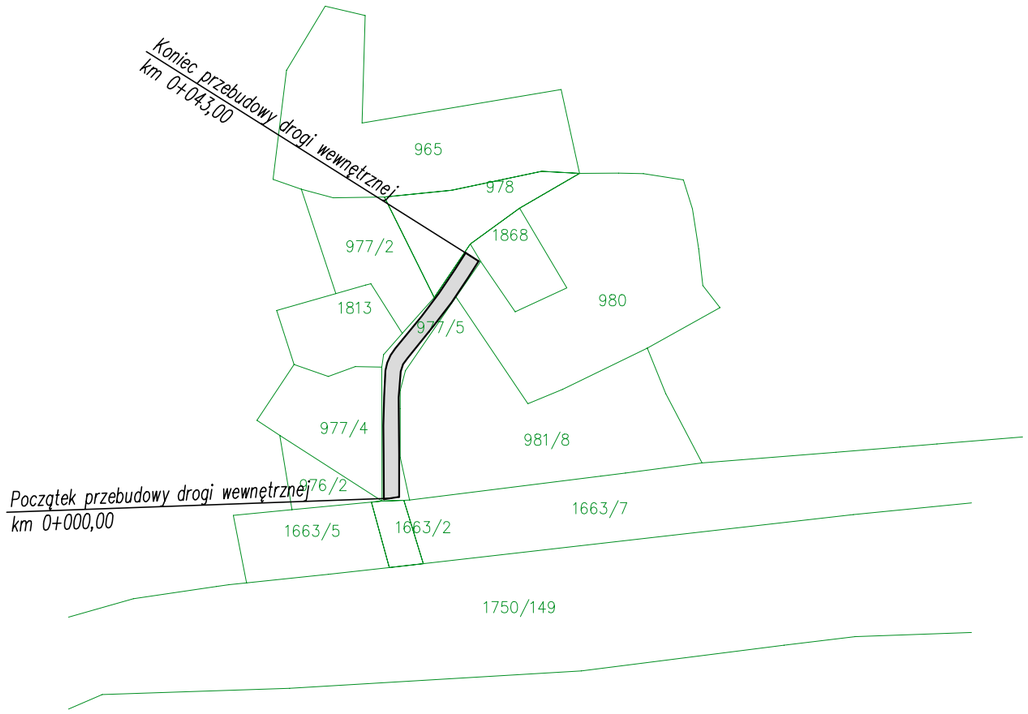


| | | |
|---|---|---|
| pracownia projektowa KBN PROJEKT | TEMAT OPRACOWANIA: **PRZEBUDOWA DRÓG WEWNĘTRZNYCH NA TERENIE GMINY ŁĘKAWICA** | |
| LOKALIZACJA: DZIAŁKA NR 977/5 - OBRĘB EWIDENCYJNY KOCIERZ MOSZCZANICKI, JEDNOSTKA EWIDENCYJNA ŁĘKAWICA | | |
| INWESTOR: **GMINA ŁĘKAWICA** **ŁĘKAWICA UL. WSPÓLNA 24, 34-321 ŁĘKAWICA** | | RYS. NR 9.2 |
| STADIUM: MATERIAŁY DO ZGŁOSZENIA | BRANŻA: DROGOWA | SKALA: 1:1000 |
| NAZWA RYSUNKU: MAPA EWIDENCJI GRUNTÓW DROGA WENĘTRZNA NA DZIAŁCE 977/5 W KOCIERZU MOSZCZANICKIM | | DATA: VIII 2021 r. |
| PROJEKTOWAŁ: | **mgr inż. Dariusz Gęga** upr. nr SLK/8946/PBD/19 w specj. inżynieryjnej drogowej | PODPIS: |
| AUTOR OPRACOWANIA: | **mgr inż. Arkadiusz Krzesak** upr. nr SLK/2182/PWOK/08 w specj. konstrukcyjno-bud. | PODPIS: |

# PRZEKROJE TYPOWE
# SKALA 1:50

*Przekrój typowy na odcinku*
*od km 0+000,00 do km 0+008,00*
*od km 0+021,00 do km 0+043,00*

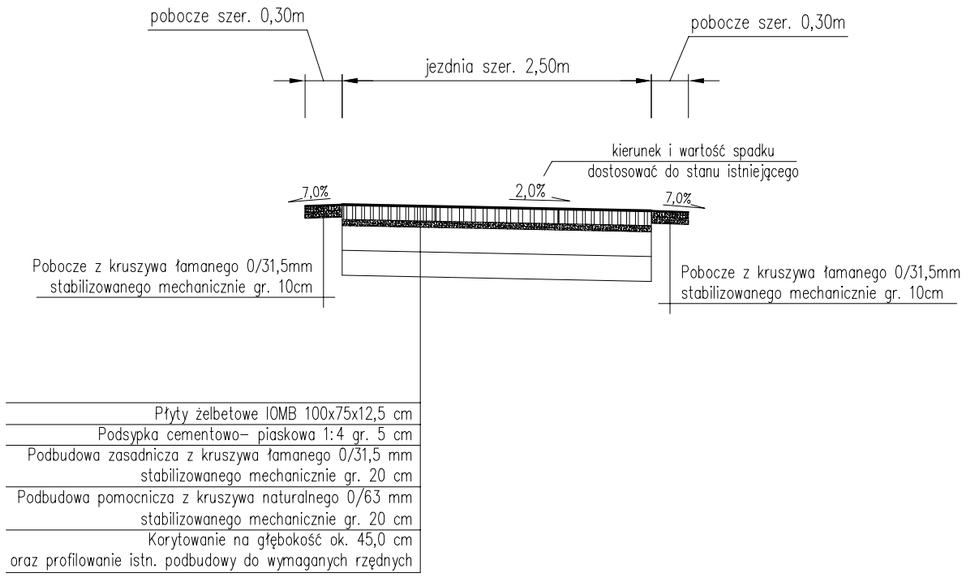


*Przekrój typowy na odcinku*
*od km 0+008,00 do km 0+021,00*

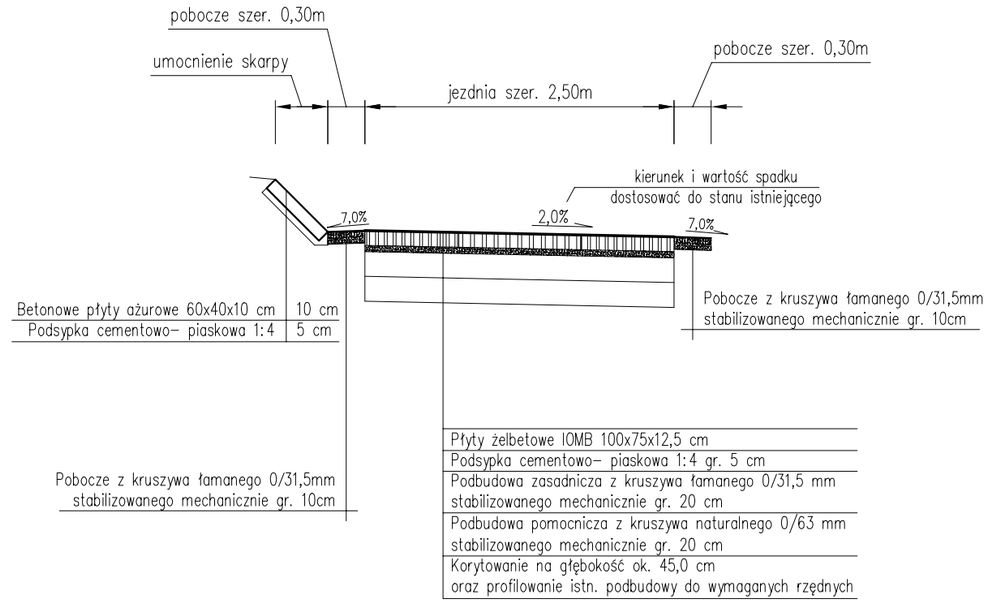


UWAGI:
1. Kierunek i wartość spadku nawierzchni dostosować do stanu istniejącego, zapewniając jednocześnie sprawne odprowadzenie wody.
2. Początek i koniec nawiązać wysokościowo do stanu istniejącego.

| | | |
|---|---|---|
| pracownia projektowa KBN PROJEKT | TEMAT OPRACOWANIA: **PRZEBUDOWA DRÓG WEWNĘTRZNYCH NA TERENIE GMINY ŁĘKAWICA** | |
| LOKALIZACJA: DZIAŁKA NR 977/5 - OBRĘB EWIDENCYJNY KOCIERZ MOSZCZANICKI, JEDNOSTKA EWIDENCYJNA ŁĘKAWICA | | |
| INWESTOR: **GMINA ŁĘKAWICA** **ŁĘKAWICA UL. WSPÓLNA 24, 34-321 ŁĘKAWICA** | | RYS. NR 9.3 |
| STADIUM: MATERIAŁY DO ZGŁOSZENIA | BRANŻA: DROGOWA | SKALA: 1:50 |
| NAZWA RYSUNKU: PRZEKROJE TYPOWE DROGA WENĘTRZNA NA DZIAŁCE 977/5 W KOCIERZU MOSZCZANICKIM | | DATA: VIII 2021 r. |
| PROJEKTOWAŁ: | **mgr inż. Dariusz Gęga** upr. nr SLK/8946/PBD/19 w specj. inżynieryjnej drogowej | PODPIS: |
| AUTOR OPRACOWANIA: | **mgr inż. Arkadiusz Krzesak** upr. nr SLK/2182/PWOK/08 w specj. konstrukcyjno-bud. | PODPIS: |

# PROJEKT ZAGOSPODAROWANIA TERENU
## SKALA 1:500

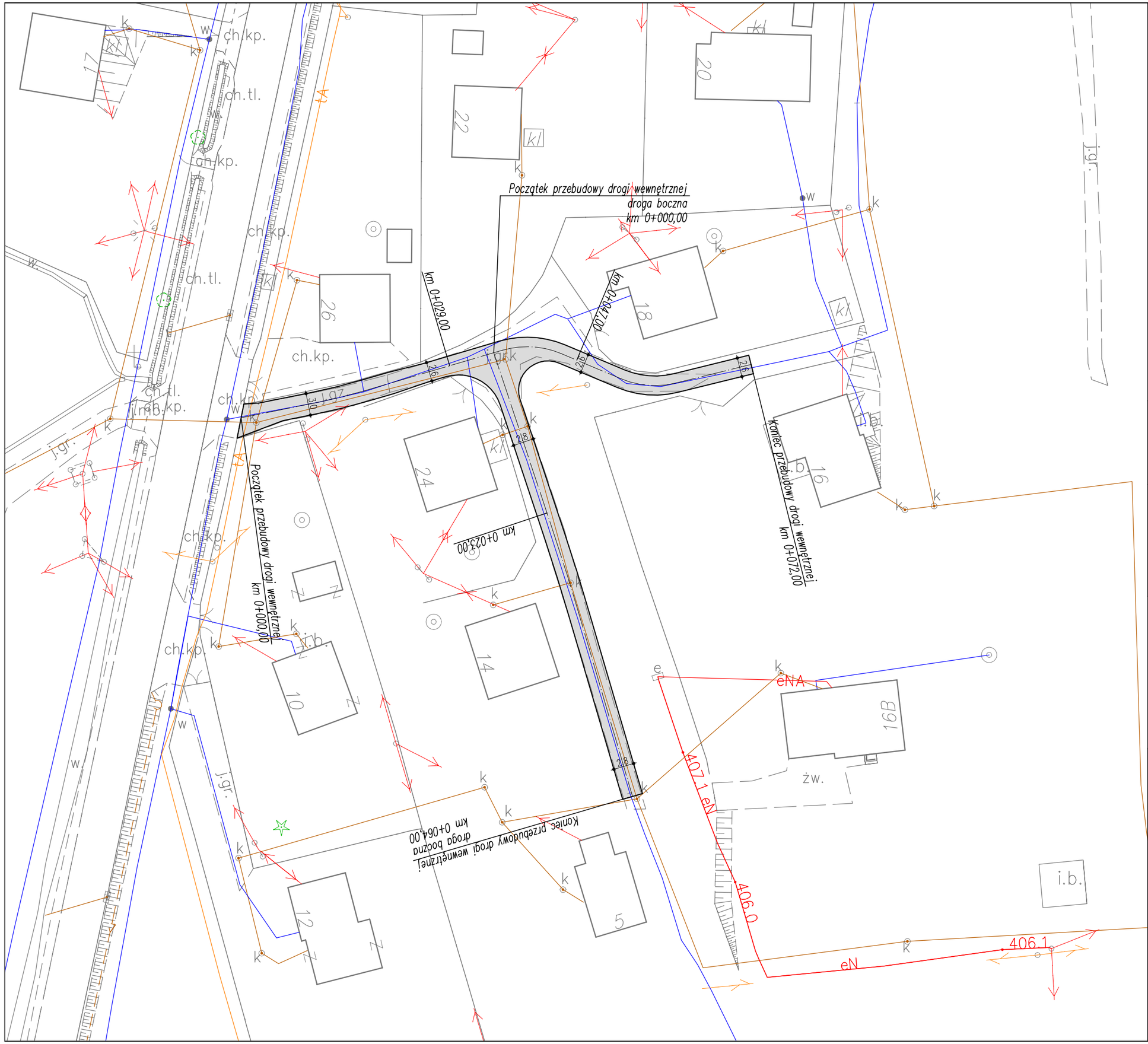


UWAGI:
- początek i koniec nawiązać wysokościowo do stanu istniejącego,
- istniejące włazy studzienek kanalizacyjnych występujące w pasie drogi należy wyregulować i dostosować wysokościowo do nowej niwelety jezdni oraz pochyleń podłużnych i poprzecznych nawierzchni

*LEGENDA:*

*przebudowa nawierzchni drogi wewnętrznej*

| | | |
|---|---|---|
| pracownia projektowa KBN PROJEKT | TEMAT OPRACOWANIA: PRZEBUDOWA DRÓG WEWNĘTRZNYCH NA TERENIE GMINY ŁĘKAWICA | |
| LOKALIZACJA: DZIAŁKI NR 668/7, 669/22, 669/20, 671/44, 671/52, 671/45, 671/49, 671/47 - OBRĘB EWIDENCYJNY KOCIERZ MOSZCZANICKI, JEDNOSTKA EWIDENCYJNA ŁĘKAWICA | | |
| INWESTOR: GMINA ŁĘKAWICA ŁĘKAWICA UL. WSPÓLNA 24, 34-321 ŁĘKAWICA | | RYS. NR 10.1 |
| STADIUM: MATERIAŁY DO ZGŁOSZENIA | BRANŻA: DROGOWA | SKALA: 1:500 |
| NAZWA RYSUNKU: PROJEKT ZAGOSPODAROWANIA TERENU DROGA WENĘTRZNA NA DZIAŁCE 671/44 W KOCIERZU MOSZCZANICKIM | | DATA: VIII 2021 r. |
| PROJEKTOWAŁ: | mgr inż. Dariusz Gęga upr. nr SLK/8946/PBD/19 w specj. inżynieryjnej drogowej | PODPIS: |
| AUTOR OPRACOWANIA: | mgr inż. Arkadiusz Krzesak upr. nr SLK/2182/PWOK/08 w specj. konstrukcyjno-bud. | PODPIS: |

# MAPA EWIDENCJI GRUNTÓW
## SKALA 1:1000

| | | |
|---|---|---|
| pracownia projektowa KBN PROJEKT | TEMAT OPRACOWANIA: PRZEBUDOWA DRÓG WEWNĘTRZNYCH NA TERENIE GMINY ŁĘKAWICA | |
| LOKALIZACJA: DZIAŁKI NR 668/7, 669/22, 669/20, 671/44, 671/52, 671/45, 671/49, 671/47 - OBRĘB EWIDENCYJNY KOCIERZ MOSZCZANICKI, JEDNOSTKA EWIDENCYJNA ŁĘKAWICA | | |
| INWESTOR: GMINA ŁĘKAWICA ŁĘKAWICA UL. WSPÓLNA 24, 34-321 ŁĘKAWICA | | RYS. NR 10.2 |
| STADIUM: MATERIAŁY DO ZGŁOSZENIA | BRANŻA: DROGOWA | SKALA: 1:1000 |
| NAZWA RYSUNKU: MAPA EWIDENCJI GRUNTÓW DROGA WENĘTRZNA NA DZIAŁCE 671/44 W KOCIERZU MOSZCZANICKIM | | DATA: VIII 2021 r. |
| PROJEKTOWAŁ: | mgr inż. Dariusz Gęga upr. nr SLK/8946/PBD/19 w specj. inżynieryjnej drogowej | PODPIS: |
| AUTOR OPRACOWANIA: | mgr inż. Arkadiusz Krzesak upr. nr SLK/2182/PWOK/08 w specj. konstrukcyjno-bud. | PODPIS: |

# PRZEKROJE TYPOWE
## część 1
## SKALA 1:50

*Przekrój typowy na odcinku*
*od km 0+000,00 do km 0+029,00*

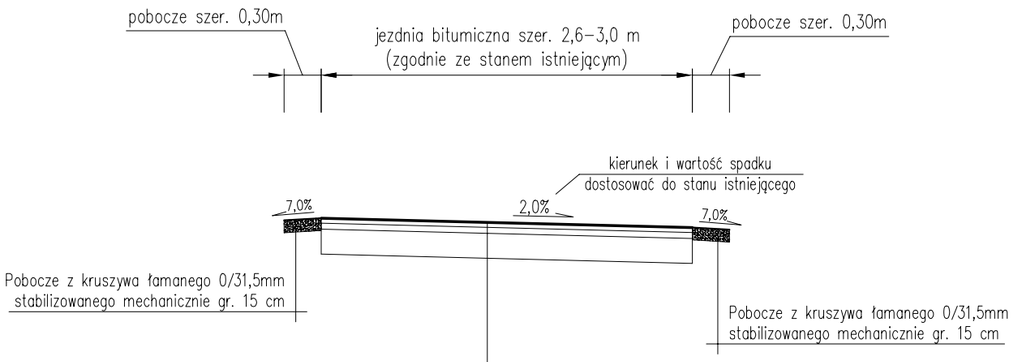


| | |
|---|---|
| Warstwa ścieralna – beton asfaltowy 0/11mm | 4 cm |
| Warstwa wiążąca – beton asfaltowy 0/16mm | 5 cm |
| Podbudowa zasadnicza z kruszywa łamanego 0/31,5mm stabilizowanego mechanicznie | 20 cm |
| Korytowanie na głębokość ok. 25,0 cm | |

*Przekrój typowy na odcinku*
*od km 0+029,00 do km 0+047,00*

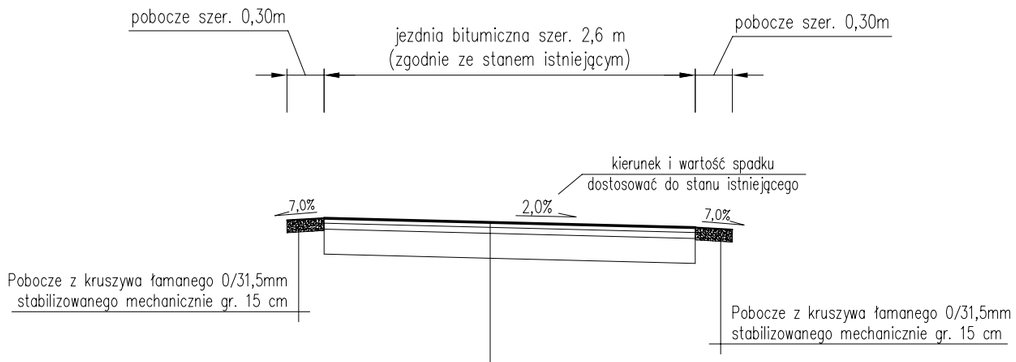


| | |
|---|---|
| Warstwa ścieralna – beton asfaltowy 0/11mm | 4 cm |
| Warstwa wiążąca – beton asfaltowy 0/16mm | 5 cm |
| Podbudowa zasadnicza z kruszywa łamanego 0/31,5mm stabilizowanego mechanicznie | 20 cm |
| Korytowanie na głębokość ok. 15,0 cm | |

*Przekrój typowy na odcinku*
*od km 0+047,00 do km 0+072,00*

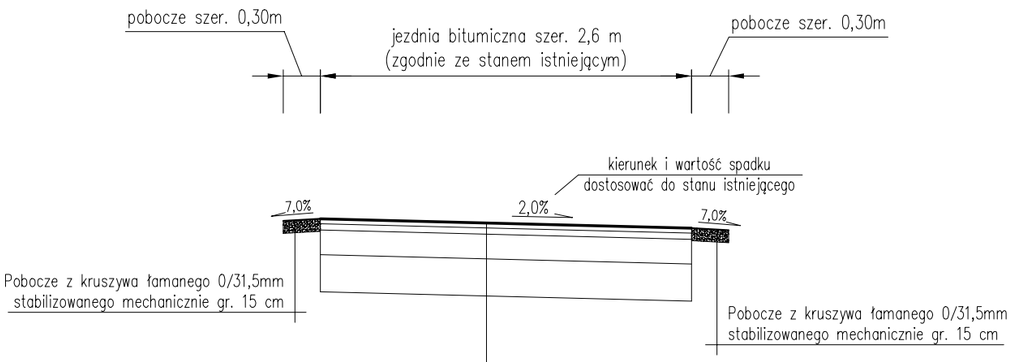


| | |
|---|---|
| Warstwa ścieralna – beton asfaltowy 0/11mm | 4 cm |
| Warstwa wiążąca – beton asfaltowy 0/16mm | 5 cm |
| Podbudowa zasadnicza z kruszywa łamanego 0/31,5mm stabilizowanego mechanicznie | 20 cm |
| Podbudowa pomocnicza z kruszywa naturalnego 0/63mm stabilizowanego mechanicznie | 30 cm |
| Korytowanie na głębokość ok. 50,0 cm | |

UWAGI:
1. Kierunek i wartość spadku nawierzchni dostosować do stanu istniejącego, zapewniając jednocześnie sprawne odprowadzenie wody.
2. Początek i koniec nawiązać wysokościowo do stanu istniejącego.

| | | |
|---|---|---|
| pracownia projektowa KBN PROJEKT | TEMAT OPRACOWANIA: PRZEBUDOWA DRÓG WEWNĘTRZNYCH NA TERENIE GMINY ŁĘKAWICA | |
| LOKALIZACJA: DZIAŁKI NR 668/7, 669/22, 669/20, 671/44, 671/52, 671/45, 671/49, 671/47 - OBRĘB EWIDENCYJNY KOCIERZ MOSZCZANICKI, JEDNOSTKA EWIDENCYJNA ŁĘKAWICA | | |
| INWESTOR: GMINA ŁĘKAWICA, ŁĘKAWICA UL. WSPÓLNA 24, 34-321 ŁĘKAWICA | | RYS. NR 10.3 |
| STADIUM: MATERIAŁY DO ZGŁOSZENIA | BRANŻA: DROGOWA | SKALA: 1:50 |
| NAZWA RYSUNKU: PRZEKROJE TYPOWE - CZĘŚĆ 1 DROGA WENĘTRZNA NA DZIAŁCE 671/44 W KOCIERZU MOSZCZANICKIM | | DATA: VIII 2021 r. |
| PROJEKTOWAŁ: | mgr inż. Dariusz Gęga, upr. nr SLK/8946/PBD/19 w specj. inżynieryjnej drogowej | PODPIS: |
| AUTOR OPRACOWANIA: | mgr inż. Arkadiusz Krzesak, upr. nr SLK/2182/PWOK/08 w specj. konstrukcyjno-bud. | PODPIS: |

# PRZEKROJE TYPOWE
## część 2
## SKALA 1:50

*Przekrój typowy na odcinku*
*od km 0+000,00 do km 0+023,00*
*droga boczna*

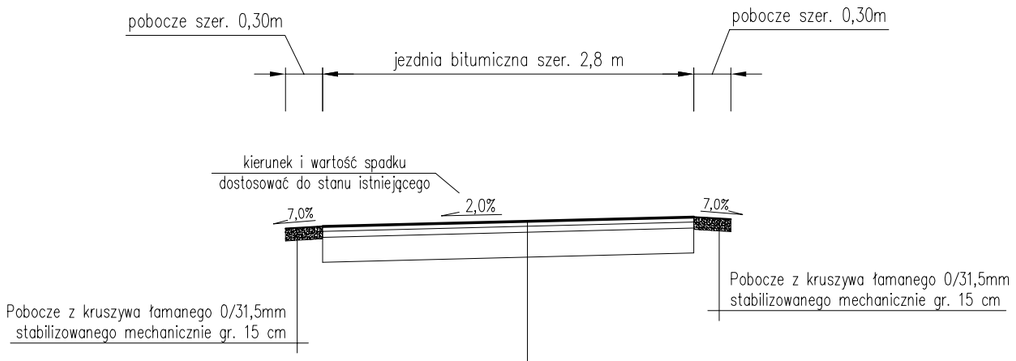


| | |
|---|---|
| 4 cm | Warstwa ścieralna – beton asfaltowy 0/11mm |
| 5 cm | Warstwa wiążąca – beton asfaltowy 0/16mm |
| 20 cm | Podbudowa zasadnicza z kruszywa łamanego 0/31,5mm stabilizowanego mechanicznie |
| | Korytowanie na głębokość ok. 15,0 cm |

*Przekrój typowy na odcinku*
*od km 0+023,00 do km 0+064,00*
*droga boczna*

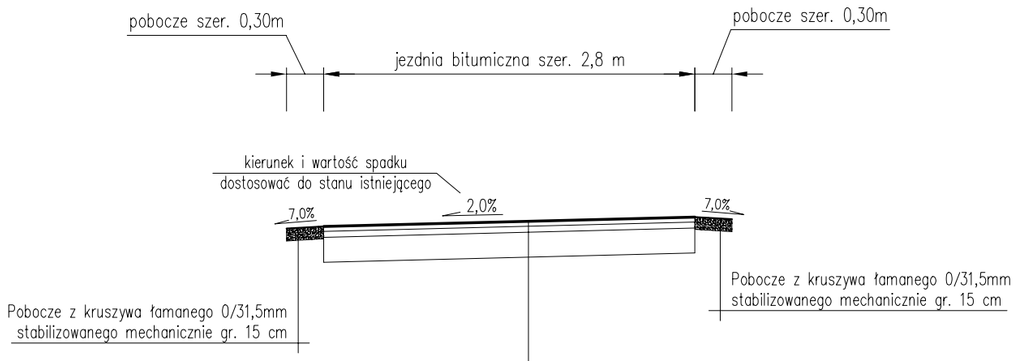


| | |
|---|---|
| 4 cm | Warstwa ścieralna – beton asfaltowy 0/11mm |
| 5 cm | Warstwa wiążąca – beton asfaltowy 0/16mm |
| 20 cm | Podbudowa zasadnicza z kruszywa łamanego 0/31,5mm stabilizowanego mechanicznie |
| | Korytowanie na głębokość ok. 25,0 cm |

UWAGI:
1. Kierunek i wartość spadku nawierzchni dostosować do stanu istniejącego, zapewniając jednocześnie sprawne odprowadzenie wody.
2. Początek i koniec nawiązać wysokościowo do stanu istniejącego.

| | | |
|---|---|---|
| pracownia projektowa KBN PROJEKT | TEMAT OPRACOWANIA: PRZEBUDOWA DRÓG WEWNĘTRZNYCH NA TERENIE GMINY ŁĘKAWICA | |
| LOKALIZACJA: DZIAŁKI NR 668/7, 669/22, 669/20, 671/44, 671/52, 671/45, 671/49, 671/47 - OBRĘB EWIDENCYJNY KOCIERZ MOSZCZANICKI, JEDNOSTKA EWIDENCYJNA ŁĘKAWICA | | |
| INWESTOR: GMINA ŁĘKAWICA ŁĘKAWICA UL. WSPÓLNA 24, 34-321 ŁĘKAWICA | | RYS. NR 10.4 |
| STADIUM: MATERIAŁY DO ZGŁOSZENIA | BRANŻA: DROGOWA | SKALA: 1:50 |
| NAZWA RYSUNKU: PRZEKROJE TYPOWE - CZĘŚĆ 2 DROGA WENĘTRZNA NA DZIAŁCE 671/44 W KOCIERZU MOSZCZANICKIM | | DATA: VIII 2021 r. |
| PROJEKTOWAŁ: | mgr inż. Dariusz Gęga upr. nr SLK/8946/PBD/19 w specj. inżynieryjnej drogowej | PODPIS: |
| AUTOR OPRACOWANIA: | mgr inż. Arkadiusz Krzesak upr. nr SLK/2182/PWOK/08 w specj. konstrukcyjno-bud. | PODPIS: |

# PROJEKT ZAGOSPODAROWANIA TERENU
## SKALA 1:500

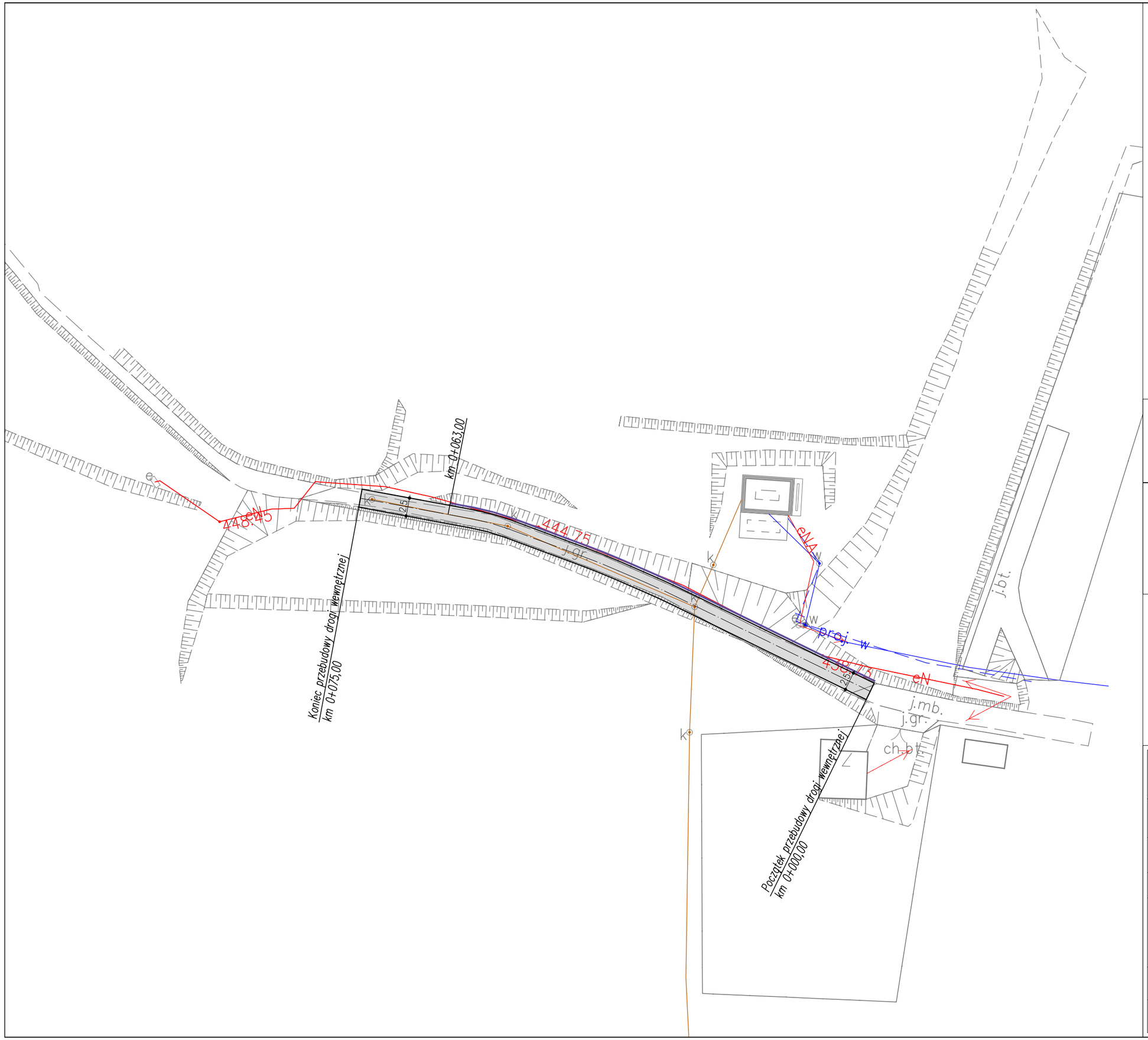


UWAGI:
– początek i koniec nawiązać wysokościowo do stanu istniejącego,
– istniejące włazy studzienek kanalizacyjnych występujące w pasie drogi należy wyregulować i dostosować wysokościowo do nowej niwelety jezdni oraz pochyleń podłużnych i poprzecznych nawierzchni

*LEGENDA:*

*przebudowa nawierzchni drogi wewnętrznej*

*wymiana ścieku korytkowego*

| | | |
|---|---|---|
| pracownia projektowa KBN PROJEKT | TEMAT OPRACOWANIA: **PRZEBUDOWA DRÓG WEWNĘTRZNYCH NA TERENIE GMINY ŁĘKAWICA** | |
| LOKALIZACJA: DZIAŁKA NR 1636 - OBRĘB EWIDENCYJNY KOCIERZ MOSZCZANICKI, JEDNOSTKA EWIDENCYJNA ŁĘKAWICA | | |
| INWESTOR: **GMINA ŁĘKAWICA** **ŁĘKAWICA UL. WSPÓLNA 24, 34-321 ŁĘKAWICA** | | RYS. NR 11.1 |
| STADIUM: MATERIAŁY DO ZGŁOSZENIA | BRANŻA: DROGOWA | SKALA: 1:500 |
| NAZWA RYSUNKU: PROJEKT ZAGOSPODAROWANIA TERENU UL. GRONIKOWA W KOCIERZU MOSZCZANICKIM | | DATA: VIII 2021 r. |
| PROJEKTOWAŁ: | **mgr inż. Dariusz Gęga** upr. nr SLK/8946/PBD/19 w specj. inżynieryjnej drogowej | PODPIS: |
| AUTOR OPRACOWANIA: | **mgr inż. Arkadiusz Krzesak** upr. nr SLK/2182/PWOK/08 w specj. konstrukcyjno-bud. | PODPIS: |

# MAPA EWIDENCJI GRUNTÓW
## SKALA 1:1000

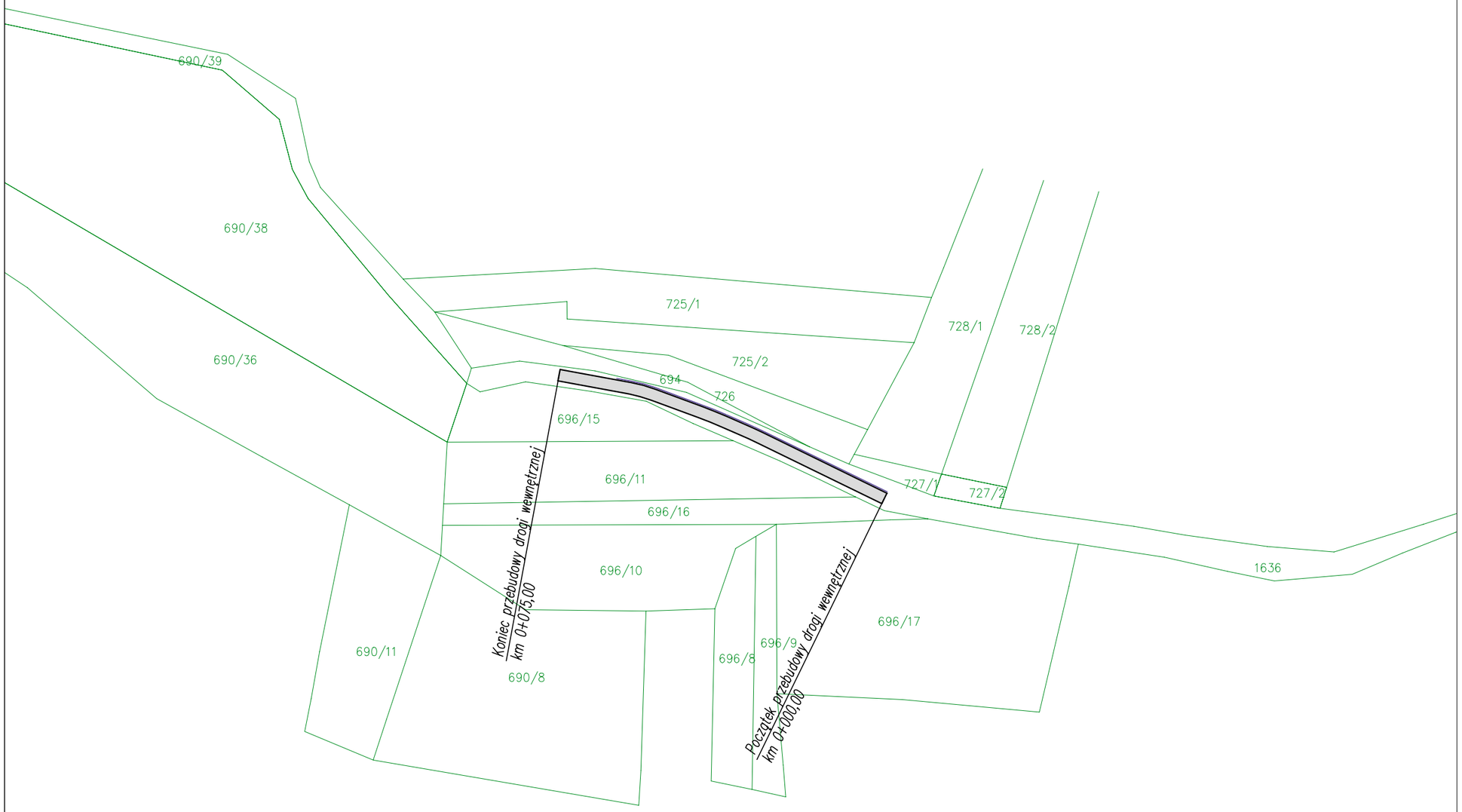


| | | |
|---|---|---|
| pracownia projektowa KBN PROJEKT | TEMAT OPRACOWANIA: PRZEBUDOWA DRÓG WEWNĘTRZNYCH NA TERENIE GMINY ŁĘKAWICA | |
| LOKALIZACJA: DZIAŁKA NR 1636 - OBRĘB EWIDENCYJNY KOCIERZ MOSZCZANICKI, JEDNOSTKA EWIDENCYJNA ŁĘKAWICA | | |
| INWESTOR: GMINA ŁĘKAWICA ŁĘKAWICA UL. WSPÓLNA 24, 34-321 ŁĘKAWICA | | RYS. NR 11.2 |
| STADIUM: MATERIAŁY DO ZGŁOSZENIA | BRANŻA: DROGOWA | SKALA: 1:1000 |
| NAZWA RYSUNKU: MAPA EWIDENCJI GRUNTÓW UL. GRONIKOWA W KOCIERZU MOSZCZANICKIM | | DATA: VIII 2021 r. |
| PROJEKTOWAŁ: | mgr inż. Dariusz Gęga upr. nr SLK/8946/PBD/19 w specj. inżynieryjnej drogowej | PODPIS: |
| AUTOR OPRACOWANIA: | mgr inż. Arkadiusz Krzesak upr. nr SLK/2182/PWOK/08 w specj. konstrukcyjno-bud. | PODPIS: |

# PRZEKROJE TYPOWE
# SKALA 1:50

*Przekrój typowy na odcinku*
*od km 0+000,00 do km 0+063,00*

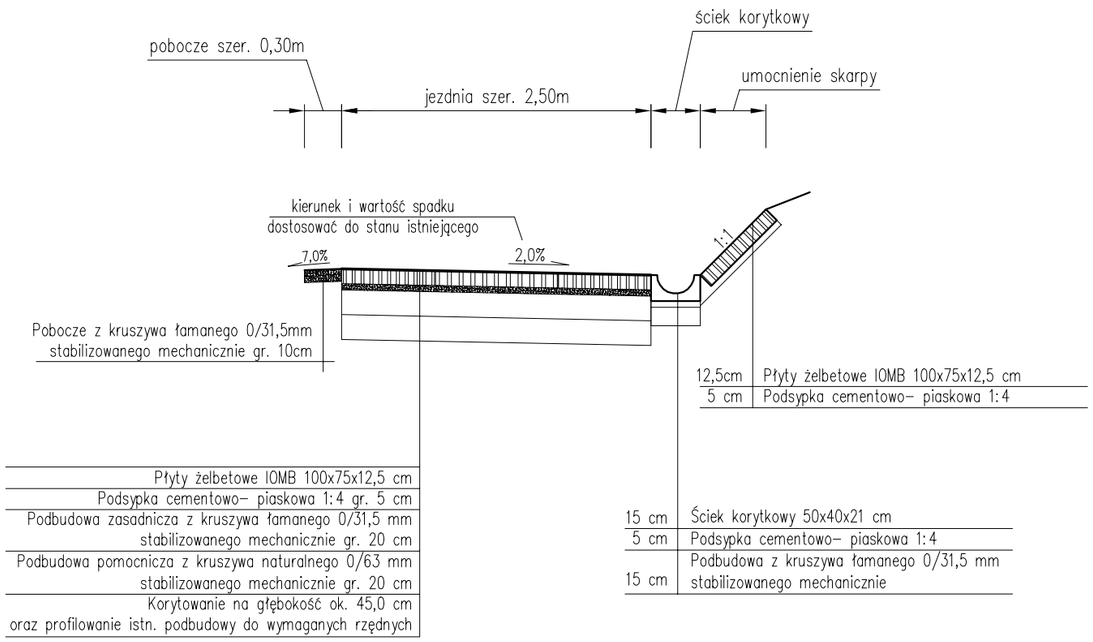


*Przekrój typowy na odcinku*
*od km 0+063,00 do km 0+075,00*

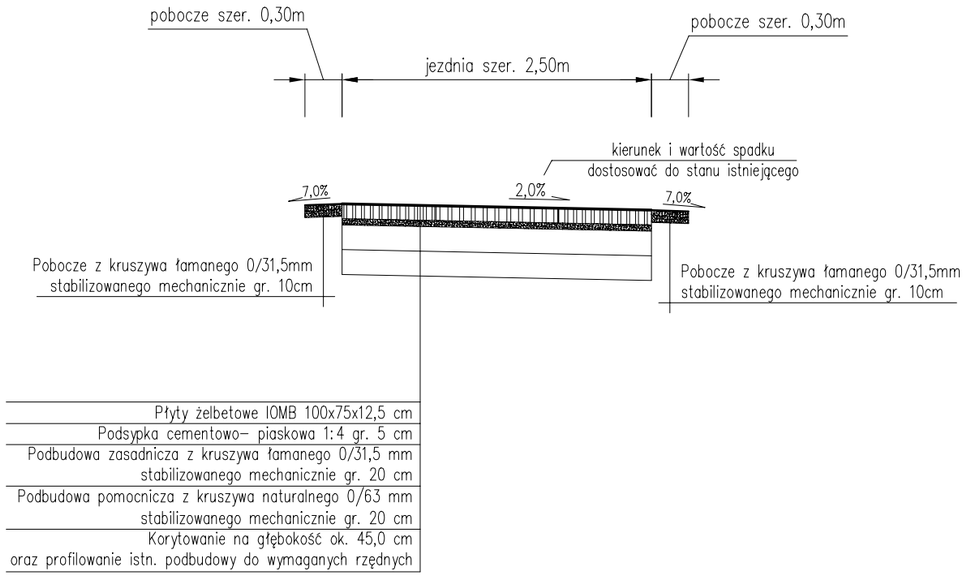


UWAGI:
1. Kierunek i wartość spadku nawierzchni dostosować do stanu istniejącego, zapewniając jednocześnie sprawne odprowadzenie wody.
2. Początek i koniec nawiązać wysokościowo do stanu istniejącego.

| | | |
|---|---|---|
| pracownia projektowa KBN PROJEKT | TEMAT OPRACOWANIA: **PRZEBUDOWA DRÓG WEWNĘTRZNYCH NA TERENIE GMINY ŁĘKAWICA** | |
| LOKALIZACJA: DZIAŁKA NR 1636 - OBRĘB EWIDENCYJNY KOCIERZ MOSZCZANICKI, JEDNOSTKA EWIDENCYJNA ŁĘKAWICA | | |
| INWESTOR: **GMINA ŁĘKAWICA** **ŁĘKAWICA UL. WSPÓLNA 24, 34-321 ŁĘKAWICA** | | RYS. NR 11.3 |
| STADIUM: MATERIAŁY DO ZGŁOSZENIA | BRANŻA: DROGOWA | SKALA: 1:50 |
| NAZWA RYSUNKU: PRZEKROJE TYPOWE UL. GRONIKOWA W KOCIERZU MOSZCZANICKIM | | DATA: VIII 2021 r. |
| PROJEKTOWAŁ: | **mgr inż. Dariusz Gęga** upr. nr SLK/8946/PBD/19 w specj. inżynieryjnej drogowej | PODPIS: |
| AUTOR OPRACOWANIA: | **mgr inż. Arkadiusz Krzesak** upr. nr SLK/2182/PWOK/08 w specj. konstrukcyjno-bud. | PODPIS: |

# PROJEKT ZAGOSPODAROWANIA TERENU
## SKALA 1:500

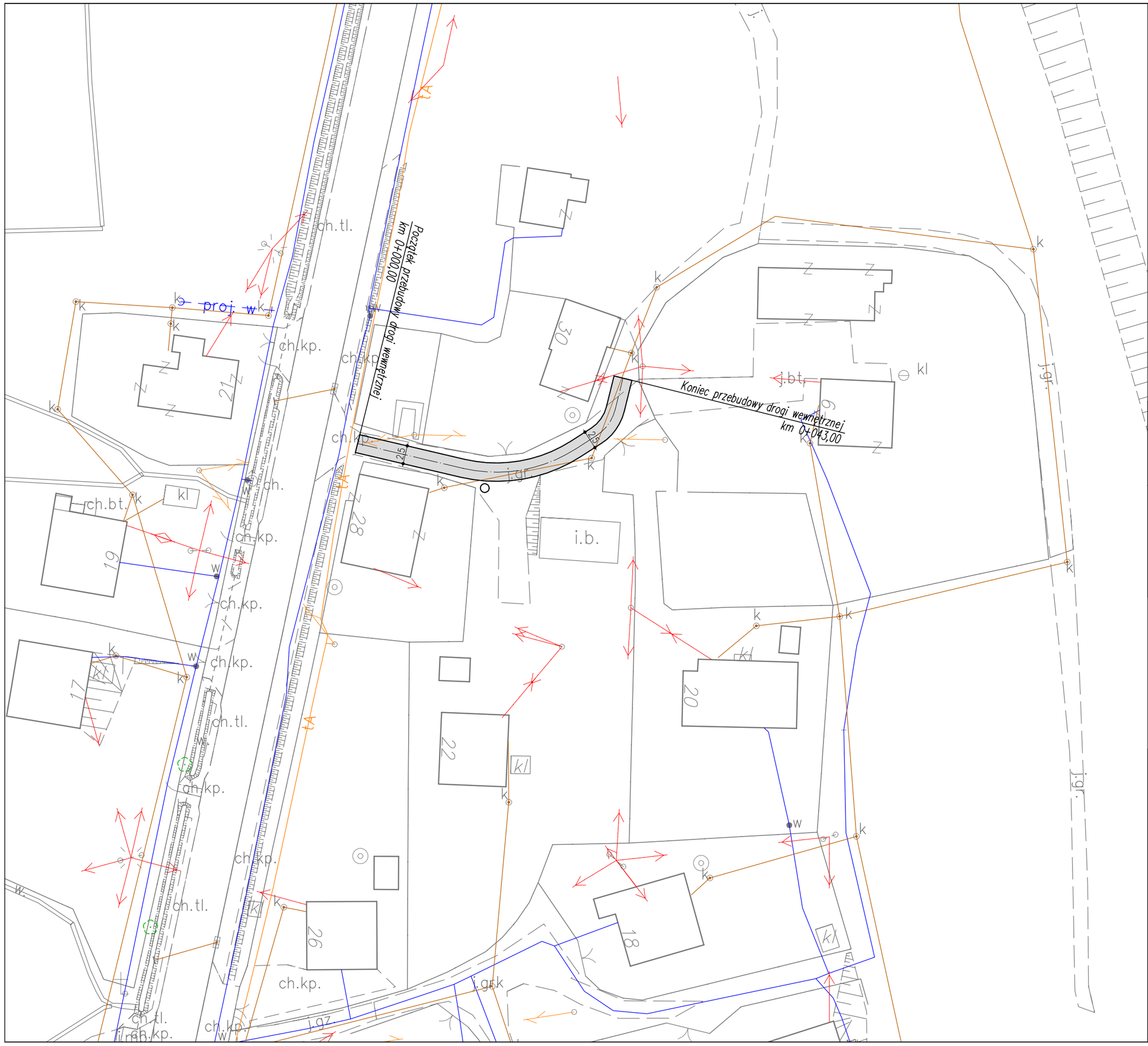


UWAGI:
- początek i koniec nawiązać wysokościowo do stanu istniejącego,
- istniejące włazy studzienek kanalizacyjnych występujące w pasie drogi należy wyregulować i dostosować wysokościowo do nowej niwelety jezdni oraz pochyleń podłużnych i poprzecznych nawierzchni

*przebudowa nawierzchni drogi wewnętrznej*

| | | |
|---|---|---|
| pracownia projektowa KBN PROJEKT | TEMAT OPRACOWANIA: **PRZEBUDOWA DRÓG WEWNĘTRZNYCH NA TERENIE GMINY ŁĘKAWICA** | |
| LOKALIZACJA: DZIAŁKA NR 1634 - OBRĘB EWIDENCYJNY KOCIERZ MOSZCZANICKI, JEDNOSTKA EWIDENCYJNA ŁĘKAWICA | | |
| INWESTOR: **GMINA ŁĘKAWICA** **ŁĘKAWICA UL. WSPÓLNA 24, 34-321 ŁĘKAWICA** | | RYS. NR 12.1 |
| STADIUM: MATERIAŁY DO ZGŁOSZENIA | BRANŻA: DROGOWA | SKALA: 1:500 |
| NAZWA RYSUNKU: PROJEKT ZAGOSPODAROWANIA TERENU UL.OGRODOWA W KOCIERZU MOSZCZANICKIM | | DATA: VIII 2021 r. |
| PROJEKTOWAŁ: | **mgr inż. Dariusz Gęga** upr. nr SLK/8946/PBD/19 w specj. inżynieryjnej drogowej | PODPIS: |
| AUTOR OPRACOWANIA: | **mgr inż. Arkadiusz Krzesak** upr. nr SLK/2182/PWOK/08 w specj. konstrukcyjno-bud. | PODPIS: |

# MAPA EWIDENCJI GRUNTÓW
## SKALA 1:1000

N

| | | |
|---|---|---|
| pracownia projektowa KBN PROJEKT | TEMAT OPRACOWANIA: PRZEBUDOWA DRÓG WEWNĘTRZNYCH NA TERENIE GMINY ŁĘKAWICA | |
| LOKALIZACJA: DZIAŁKA NR 1634 - OBRĘB EWIDENCYJNY KOCIERZ MOSZCZANICKI, JEDNOSTKA EWIDENCYJNA ŁĘKAWICA | | |
| INWESTOR: GMINA ŁĘKAWICA ŁĘKAWICA UL. WSPÓLNA 24, 34-321 ŁĘKAWICA | | RYS. NR 12.2 |
| STADIUM: MATERIAŁY DO ZGŁOSZENIA | BRANŻA: DROGOWA | SKALA: 1:1000 |
| NAZWA RYSUNKU: MAPA EWIDENCJI GRUNTÓW UL.OGRODOWA W KOCIERZU MOSZCZANICKIM | | DATA: VIII 2021 r. |
| PROJEKTOWAŁ: | mgr inż. Dariusz Gęga upr. nr SLK/8946/PBD/19 w specj. inżynieryjnej drogowej | PODPIS: |
| AUTOR OPRACOWANIA: | mgr inż. Arkadiusz Krzesak upr. nr SLK/2182/PWOK/08 w specj. konstrukcyjno-bud. | PODPIS: |

# PRZEKRÓJ TYPOWY
# SKALA 1:50

*Przekrój typowy na odcinku*
*od km 0+000,00 do km 0+043,00*
*ul. Ogrodowa*

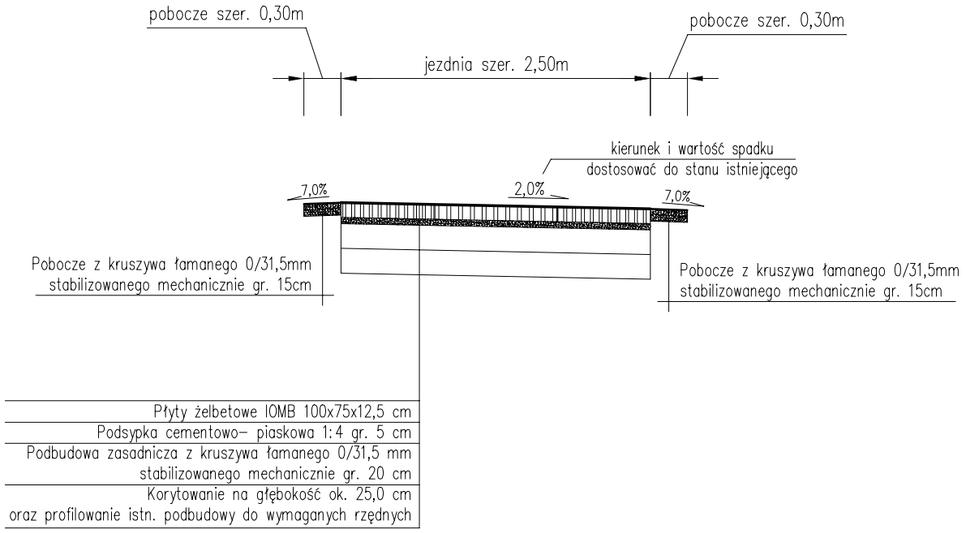


UWAGI:
1. Kierunek i wartość spadku nawierzchni dostosować do stanu istniejącego, zapewniając jednocześnie sprawne odprowadzenie wody.
2. Początek i koniec nawiązać wysokościowo do stanu istniejącego.

| | | |
|---|---|---|
| pracownia projektowa KBN PROJEKT | TEMAT OPRACOWANIA: **PRZEBUDOWA DRÓG WEWNĘTRZNYCH NA TERENIE GMINY ŁĘKAWICA** | |
| LOKALIZACJA: DZIAŁKA NR 1634 - OBRĘB EWIDENCYJNY KOCIERZ MOSZCZANICKI, JEDNOSTKA EWIDENCYJNA ŁĘKAWICA | | |
| INWESTOR: **GMINA ŁĘKAWICA** **ŁĘKAWICA UL. WSPÓLNA 24, 34-321 ŁĘKAWICA** | | RYS. NR 12.3 |
| STADIUM: MATERIAŁY DO ZGŁOSZENIA | BRANŻA: DROGOWA | SKALA: 1:50 |
| NAZWA RYSUNKU: PRZEKRÓJ TYPOWY UL.OGRODOWA W KOCIERZU MOSZCZANICKIM | | DATA: VIII 2021 r. |
| PROJEKTOWAŁ: | **mgr inż. Dariusz Gęga** upr. nr SLK/8946/PBD/19 w specj. inżynieryjnej drogowej | PODPIS: |
| AUTOR OPRACOWANIA: | **mgr inż. Arkadiusz Krzesak** upr. nr SLK/2182/PWOK/08 w specj. konstrukcyjno-bud. | PODPIS: |

# PROJEKT ZAGOSPODAROWANIA TERENU
## SKALA 1:500

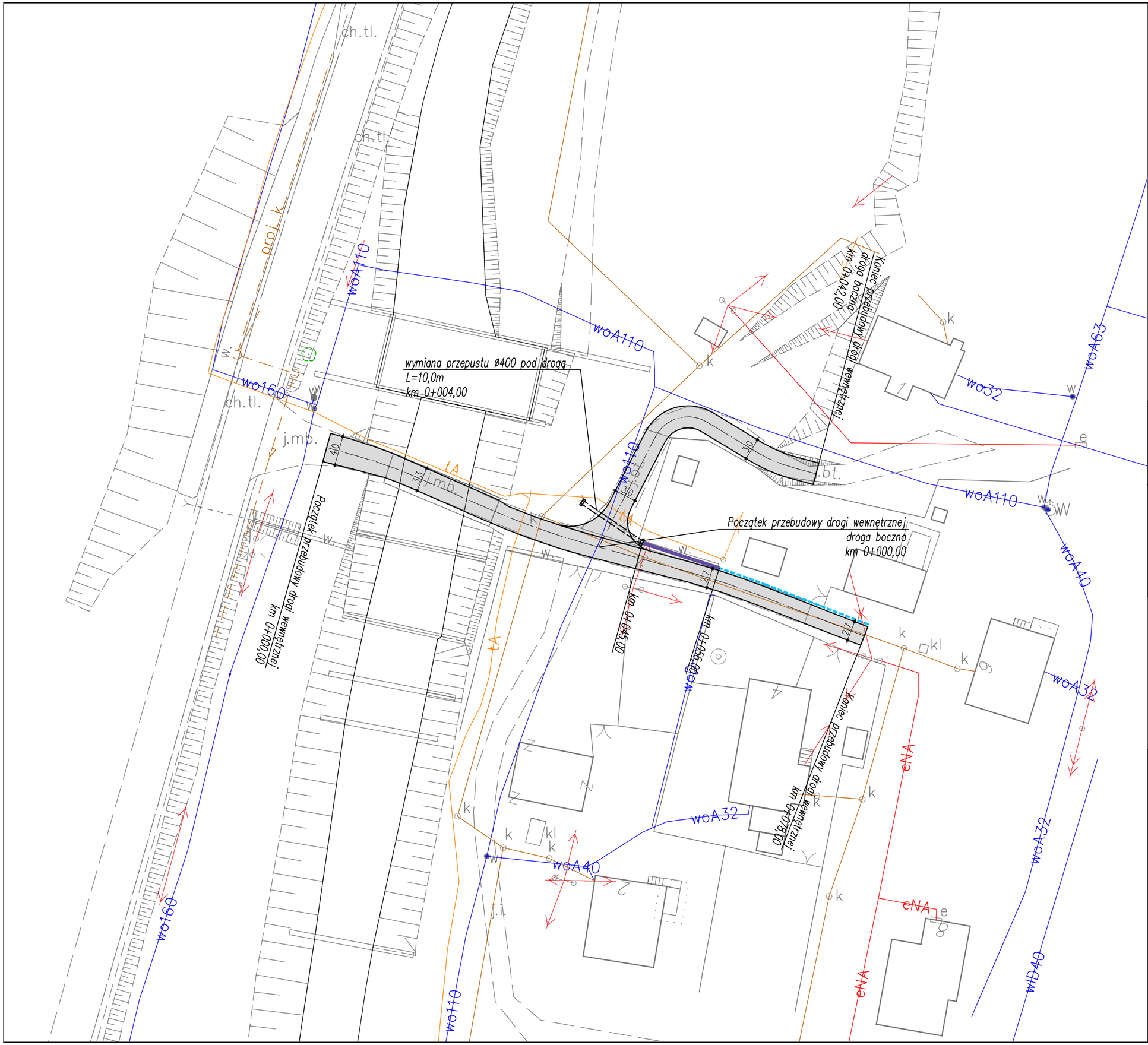


UWAGI:
– początek i koniec nawiązać wysokościowo do stanu istniejącego,
– istniejące włazy studzienek kanalizacyjnych występujące w pasie drogi należy wyregulować i dostosować wysokościowo do nowej niwelety jezdni oraz pochyleń podłużnych i poprzecznych nawierzchni

*przebudowa nawierzchni drogi wewnętrznej*

*wymiana umocnienia rowu*

*oczyszczenie ścieku korytkowego*

| | | |
|---|---|---|
| pracownia projektowa KBN PROJEKT | TEMAT OPRACOWANIA: **PRZEBUDOWA DRÓG WEWNĘTRZNYCH NA TERENIE GMINY ŁĘKAWICA** | |
| LOKALIZACJA: DZIAŁKI NR 1/23, 1/22, 846/31, 1750/150 - OBRĘB EWIDENCYJNY KOCIERZ MOSZCZANICKI, JEDNOSTKA EWIDENCYJNA ŁĘKAWICA | | |
| INWESTOR: **GMINA ŁĘKAWICA** **ŁĘKAWICA UL. WSPÓLNA 24, 34-321 ŁĘKAWICA** | | RYS. NR 13.1 |
| STADIUM: MATERIAŁY DO ZGŁOSZENIA | BRANŻA: DROGOWA | SKALA: 1:500 |
| NAZWA RYSUNKU: PROJEKT ZAGOSPODAROWANIA TERENU UL. WODOSPADOWA W KOCIERZU MOSZCZANICKIM | | DATA: VIII 2021 r. |
| PROJEKTOWAŁ: | **mgr inż. Dariusz Gęga** upr. nr SLK/8946/PBD/19 w specj. inżynieryjnej drogowej | PODPIS: |
| AUTOR OPRACOWANIA: | **mgr inż. Arkadiusz Krzesak** upr. nr SLK/2182/PWOK/08 w specj. konstrukcyjno-bud. | PODPIS: |

# MAPA EWIDENCJI GRUNTÓW
## SKALA 1:1000

N

| | | |
|---|---|---|
| pracownia projektowa KBN PROJEKT | TEMAT OPRACOWANIA: PRZEBUDOWA DRÓG WEWNĘTRZNYCH NA TERENIE GMINY ŁĘKAWICA | |
| LOKALIZACJA: DZIAŁKI NR 1/23, 1/22, 846/31, 1750/150 - OBRĘB EWIDENCYJNY KOCIERZ MOSZCZANICKI, JEDNOSTKA EWIDENCYJNA ŁĘKAWICA | | |
| INWESTOR: GMINA ŁĘKAWICA ŁĘKAWICA UL. WSPÓLNA 24, 34-321 ŁĘKAWICA | | RYS. NR 13.2 |
| STADIUM: MATERIAŁY DO ZGŁOSZENIA | BRANŻA: DROGOWA | SKALA: 1:1000 |
| NAZWA RYSUNKU: MAPA EWIDENCJI GRUNTÓW UL. WODOSPADOWA W KOCIERZU MOSZCZANICKIM | | DATA: VIII 2021 r. |
| PROJEKTOWAŁ: | mgr inż. Dariusz Gęga upr. nr SLK/8946/PBD/19 w specj. inżynieryjnej drogowej | PODPIS: |
| AUTOR OPRACOWANIA: | mgr inż. Arkadiusz Krzesak upr. nr SLK/2182/PWOK/08 w specj. konstrukcyjno-bud. | PODPIS: |

# PRZEKROJE TYPOWE
# część 1
# SKALA 1:50

*Przekrój typowy na odcinku*
*od km 0+000,00 do km 0+045,00 (oprócz obiektu mostowego)*
*ul. Wodospadowa*

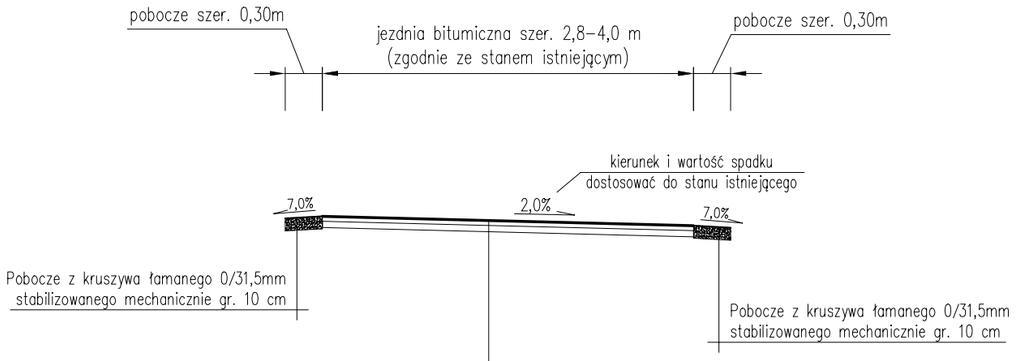


| | |
|---|---|
| Warstwa ścieralna – beton asfaltowy 0/11mm | 4 cm |
| Warstwa profilująca – beton asfaltowy 0/16mm | 5 cm |
| Oczyszczenie i skropienie sfrezowanej nawierzchni emulsją asfaltową (0,6kg/m²) | |
| Frezowanie istniejącej nawierzchni | śr. 4cm |

*Przekrój typowy na obiekcie mostowym*

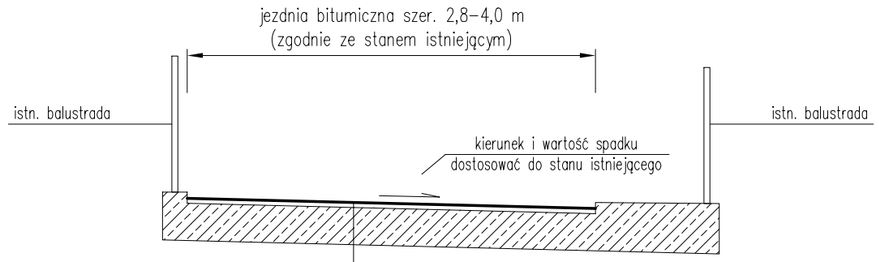


| | |
|---|---|
| Warstwa ścieralna – beton asfaltowy 0/11mm | 5 cm |
| Oczyszczenie i skropienie sfrezowanej nawierzchni emulsją asfaltową (0,6kg/m²) | |
| Frezowanie istniejącej nawierzchni | śr. 4cm |
| Istn. żelbetowa płyta mostowa | |

*Przekrój typowy na odcinku*
*od km 0+045,00 do km 0+056,00*
*ul. Wodospadowa*

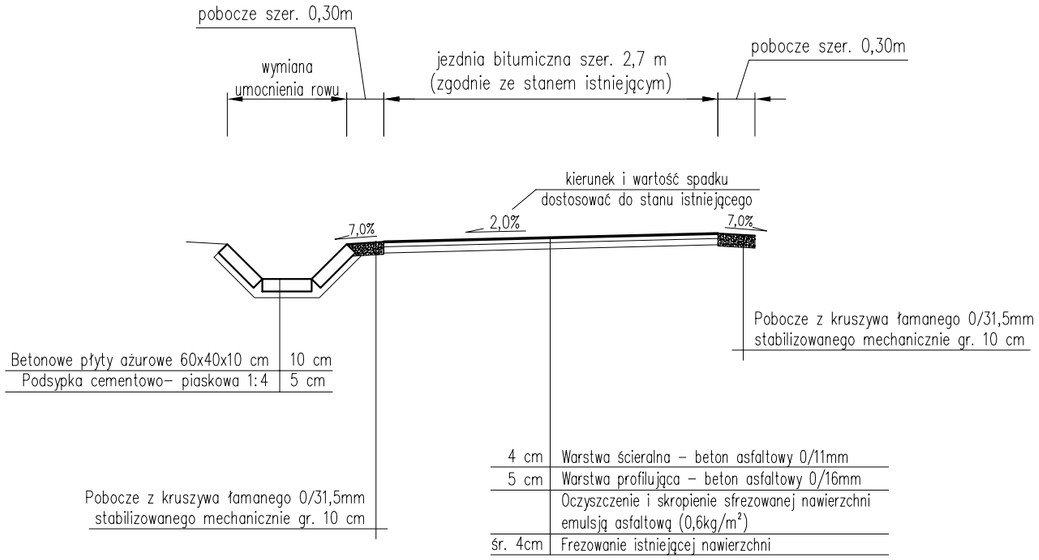


| | |
|---|---|
| Betonowe płyty ażurowe 60x40x10 cm | 10 cm |
| Podsypka cementowo– piaskowa 1:4 | 5 cm |

| | |
|---|---|
| 4 cm | Warstwa ścieralna – beton asfaltowy 0/11mm |
| 5 cm | Warstwa profilująca – beton asfaltowy 0/16mm |
| | Oczyszczenie i skropienie sfrezowanej nawierzchni emulsją asfaltową (0,6kg/m²) |
| śr. 4cm | Frezowanie istniejącej nawierzchni |

UWAGI:
1. Kierunek i wartość spadku nawierzchni dostosować do stanu istniejącego, zapewniając jednocześnie sprawne odprowadzenie wody.
2. Początek i koniec nawiązać wysokościowo do stanu istniejącego.

| | | |
|---|---|---|
| pracownia projektowa KBN PROJEKT | TEMAT OPRACOWANIA: **PRZEBUDOWA DRÓG WEWNĘTRZNYCH NA TERENIE GMINY ŁĘKAWICA** | |
| LOKALIZACJA: DZIAŁKI NR 1/23, 1/22, 846/31, 1750/150 - OBRĘB EWIDENCYJNY KOCIERZ MOSZCZANICKI, JEDNOSTKA EWIDENCYJNA ŁĘKAWICA | | |
| INWESTOR: **GMINA ŁĘKAWICA** **ŁĘKAWICA UL. WSPÓLNA 24, 34-321 ŁĘKAWICA** | | RYS. NR 13.3 |
| STADIUM: MATERIAŁY DO ZGŁOSZENIA | BRANŻA: DROGOWA | SKALA: 1:50 |
| NAZWA RYSUNKU: PRZEKROJE TYPOWE - CZĘŚĆ 1 UL. WODOSPADOWA W KOCIERZU MOSZCZANICKIM | | DATA: VIII 2021 r. |
| PROJEKTOWAŁ: | **mgr inż. Dariusz Gęga** upr. nr SLK/8946/PBD/19 w specj. inżynieryjnej drogowej | PODPIS: |
| AUTOR OPRACOWANIA: | **mgr inż. Arkadiusz Krzesak** upr. nr SLK/2182/PWOK/08 w specj. konstrukcyjno-bud. | PODPIS: |

# PRZEKROJE TYPOWE
## część 2
## SKALA 1:50

*Przekrój typowy na odcinku*
*od km 0+056,00 do km 0+078,00*
*ul. Wodospadowa*

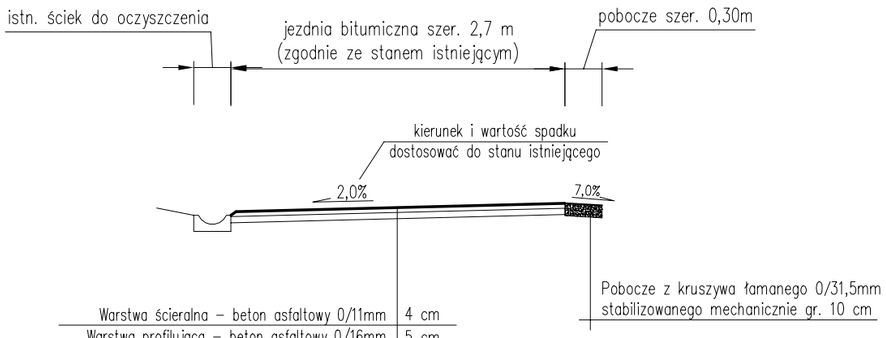


| | |
|---|---|
| Warstwa ścieralna – beton asfaltowy 0/11mm | 4 cm |
| Warstwa profilująca – beton asfaltowy 0/16mm | 5 cm |
| Oczyszczenie i skropienie sfrezowanej nawierzchni emulsją asfaltową (0,6kg/m²) | |
| Frezowanie istniejącej nawierzchni | śr. 4cm |

*Przekrój typowy na odcinku*
*od km 0+000,00 do km 0+042,00*
*ul. Wodospadowa – droga boczna*

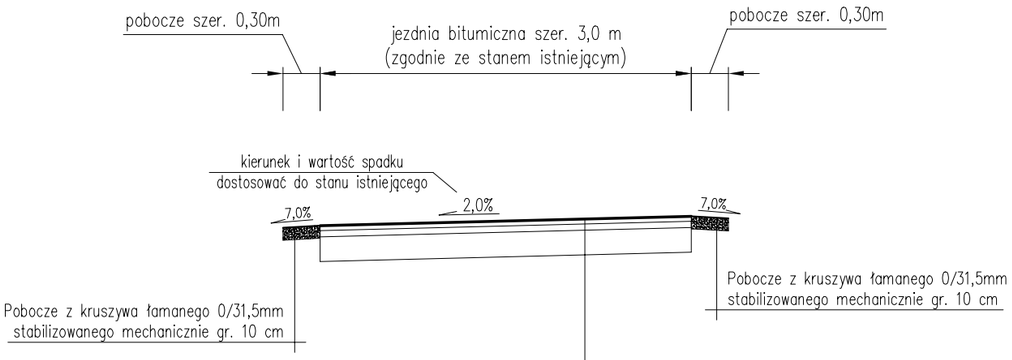


| | |
|---|---|
| Warstwa ścieralna – beton asfaltowy 0/11mm | 4 cm |
| Warstwa wiążąca – beton asfaltowy 0/16mm | 5 cm |
| Podbudowa zasadnicza z kruszywa łamanego 0/31,5mm stabilizowanego mechanicznie | 20 cm |
| Podbudowa pomocnicza z kruszywa naturalnego 0/63mm stabilizowanego mechanicznie | 20 cm |
| Rozbiórka nawierzchni betonowej | |
| Korytowanie na głębokość ok. 40,0 cm | |

UWAGI:
1. Kierunek i wartość spadku nawierzchni dostosować do stanu istniejącego, zapewniając jednocześnie sprawne odprowadzenie wody.
2. Początek i koniec nawiązać wysokościowo do stanu istniejącego.

| | | |
|---|---|---|
| pracownia projektowa KBN PROJEKT | TEMAT OPRACOWANIA: **PRZEBUDOWA DRÓG WEWNĘTRZNYCH NA TERENIE GMINY ŁĘKAWICA** | |
| LOKALIZACJA: DZIAŁKI NR 1/23, 1/22, 846/31, 1750/150 - OBRĘB EWIDENCYJNY KOCIERZ MOSZCZANICKI, JEDNOSTKA EWIDENCYJNA ŁĘKAWICA | | |
| INWESTOR: **GMINA ŁĘKAWICA** **ŁĘKAWICA UL. WSPÓLNA 24, 34-321 ŁĘKAWICA** | | RYS. NR 13.4 |
| STADIUM: MATERIAŁY DO ZGŁOSZENIA | BRANŻA: DROGOWA | SKALA: 1:50 |
| NAZWA RYSUNKU: PRZEKROJE TYPOWE - CZĘŚĆ 2 UL. WODOSPADOWA W KOCIERZU MOSZCZANICKIM | | DATA: VIII 2021 r. |
| PROJEKTOWAŁ: | **mgr inż. Dariusz Gęga** upr. nr SLK/8946/PBD/19 w specj. inżynieryjnej drogowej | PODPIS: |
| AUTOR OPRACOWANIA: | **mgr inż. Arkadiusz Krzesak** upr. nr SLK/2182/PWOK/08 w specj. konstrukcyjno-bud. | PODPIS: |

# PROJEKT ZAGOSPODAROWANIA TERENU
## SKALA 1:500

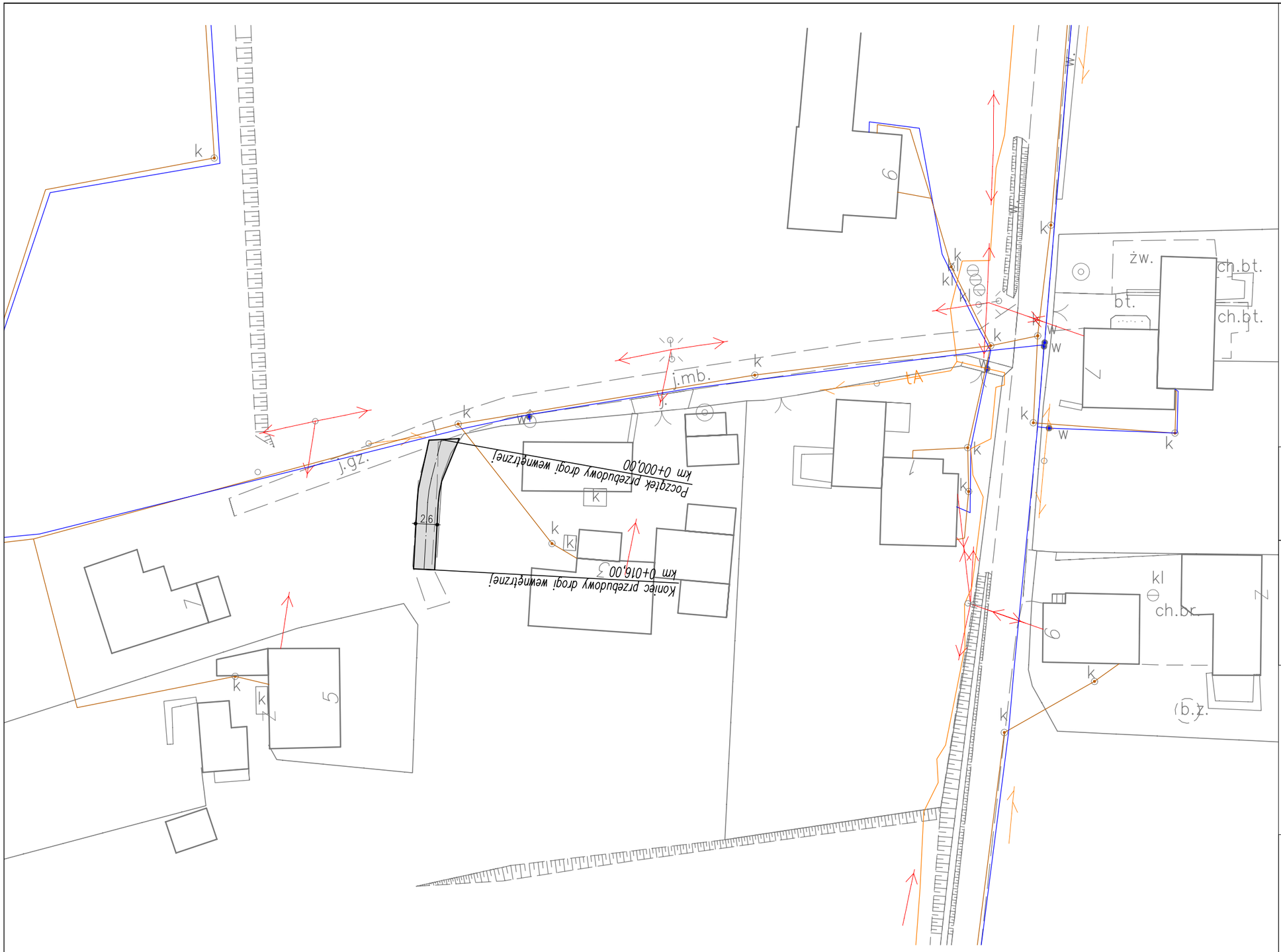


UWAGI:
– początek i koniec nawiązać wysokościowo do stanu istniejącego,
– istniejące włazy studzienek kanalizacyjnych występujące w pasie drogi należy wyregulować i dostosować wysokościowo do nowej niwelety jezdni oraz pochyleń podłużnych i poprzecznych nawierzchni

*przebudowa nawierzchni drogi wewnętrznej*

| | | |
|---|---|---|
| pracownia projektowa KBN PROJEKT | TEMAT OPRACOWANIA: **PRZEBUDOWA DRÓG WEWNĘTRZNYCH NA TERENIE GMINY ŁĘKAWICA** | |
| LOKALIZACJA: DZIAŁKA NR 1620/1 - OBRĘB EWIDENCYJNY OKRAJNIK, JEDNOSTKA EWIDENCYJNA ŁĘKAWICA | | |
| INWESTOR: **GMINA ŁĘKAWICA** **ŁĘKAWICA UL. WSPÓLNA 24, 34-321 ŁĘKAWICA** | | RYS. NR 14.1 |
| STADIUM: MATERIAŁY DO ZGŁOSZENIA | BRANŻA: DROGOWA | SKALA: 1:500 |
| NAZWA RYSUNKU: PROJEKT ZAGOSPODAROWANIA TERENU UL. WĄSKA W OKRAJNIKU | | DATA: VIII 2021 r. |
| PROJEKTOWAŁ: | **mgr inż. Dariusz Gęga** upr. nr SLK/8946/PBD/19 w specj. inżynieryjnej drogowej | PODPIS: |
| AUTOR OPRACOWANIA: | **mgr inż. Arkadiusz Krzesak** upr. nr SLK/2182/PWOK/08 w specj. konstrukcyjno-bud. | PODPIS: |

# MAPA EWIDENCJI GRUNTÓW
## SKALA 1:1000

| | | |
|---|---|---|
| pracownia projektowa KBN PROJEKT | TEMAT OPRACOWANIA: PRZEBUDOWA DRÓG WEWNĘTRZNYCH NA TERENIE GMINY ŁĘKAWICA | |
| LOKALIZACJA: DZIAŁKA NR 1620/1 - OBRĘB EWIDENCYJNY OKRAJNIK, JEDNOSTKA EWIDENCYJNA ŁĘKAWICA | | |
| INWESTOR: GMINA ŁĘKAWICA ŁĘKAWICA UL. WSPÓLNA 24, 34-321 ŁĘKAWICA | | RYS. NR 14.2 |
| STADIUM: MATERIAŁY DO ZGŁOSZENIA | BRANŻA: DROGOWA | SKALA: 1:1000 |
| NAZWA RYSUNKU: MAPA EWIDENCJI GRUNTÓW UL. WĄSKA W OKRAJNIKU | | DATA: VIII 2021 r. |
| PROJEKTOWAŁ: | mgr inż. Dariusz Gęga upr. nr SLK/8946/PBD/19 w specj. inżynieryjnej drogowej | PODPIS: |
| AUTOR OPRACOWANIA: | mgr inż. Arkadiusz Krzesak upr. nr SLK/2182/PWOK/08 w specj. konstrukcyjno-bud. | PODPIS: |

# PRZEKRÓJ TYPOWY
# SKALA 1:50

*Przekrój typowy na odcinku*
*od km 0+000,00 do km 0+016,00*
*ul. Wąska*

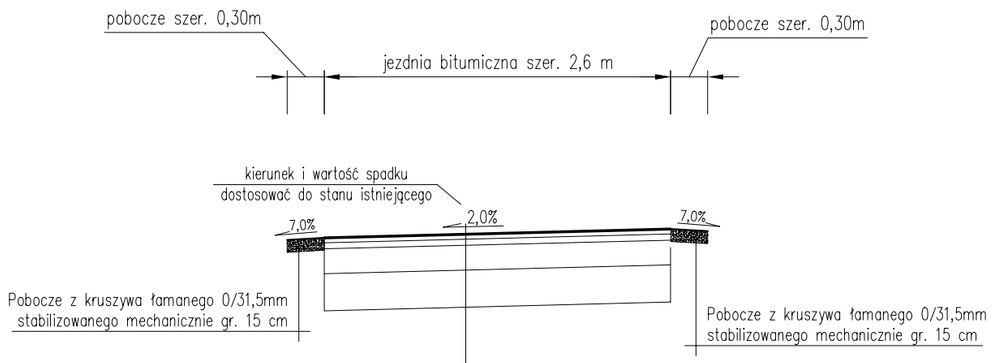


| | |
|---|---|
| Warstwa ścieralna – beton asfaltowy 0/11mm | 4 cm |
| Warstwa wiążąca – beton asfaltowy 0/16mm | 5 cm |
| Podbudowa zasadnicza z kruszywa łamanego 0/31,5mm stabilizowanego mechanicznie | 20 cm |
| Podbudowa pomocnicza z kruszywa naturalnego 0/63mm stabilizowanego mechanicznie | 30 cm |
| Korytowanie na głębokość ok. 55,0 cm | |

UWAGI:
1. Kierunek i wartość spadku nawierzchni dostosować do stanu istniejącego, zapewniając jednocześnie sprawne odprowadzenie wody.
2. Początek i koniec nawiązać wysokościowo do stanu istniejącego.

| | | |
|---|---|---|
| pracownia projektowa KBN PROJEKT | TEMAT OPRACOWANIA: PRZEBUDOWA DRÓG WEWNĘTRZNYCH NA TERENIE GMINY ŁĘKAWICA | |
| LOKALIZACJA: DZIAŁKA NR 1620/1 - OBRĘB EWIDENCYJNY OKRAJNIK, JEDNOSTKA EWIDENCYJNA ŁĘKAWICA | | |
| INWESTOR: GMINA ŁĘKAWICA ŁĘKAWICA UL. WSPÓLNA 24, 34-321 ŁĘKAWICA | | RYS. NR 14.3 |
| STADIUM: MATERIAŁY DO ZGŁOSZENIA | BRANŻA: DROGOWA | SKALA: 1:50 |
| NAZWA RYSUNKU: PRZEKRÓJ TYPOWY UL. WĄSKA W OKRAJNIKU | | DATA: VIII 2021 r. |
| PROJEKTOWAŁ: | mgr inż. Dariusz Gęga upr. nr SLK/8946/PBD/19 w specj. inżynieryjnej drogowej | PODPIS: |
| AUTOR OPRACOWANIA: | mgr inż. Arkadiusz Krzesak upr. nr SLK/2182/PWOK/08 w specj. konstrukcyjno-bud. | PODPIS: |

# PROJEKT ZAGOSPODAROWANIA TERENU
## SKALA 1:500

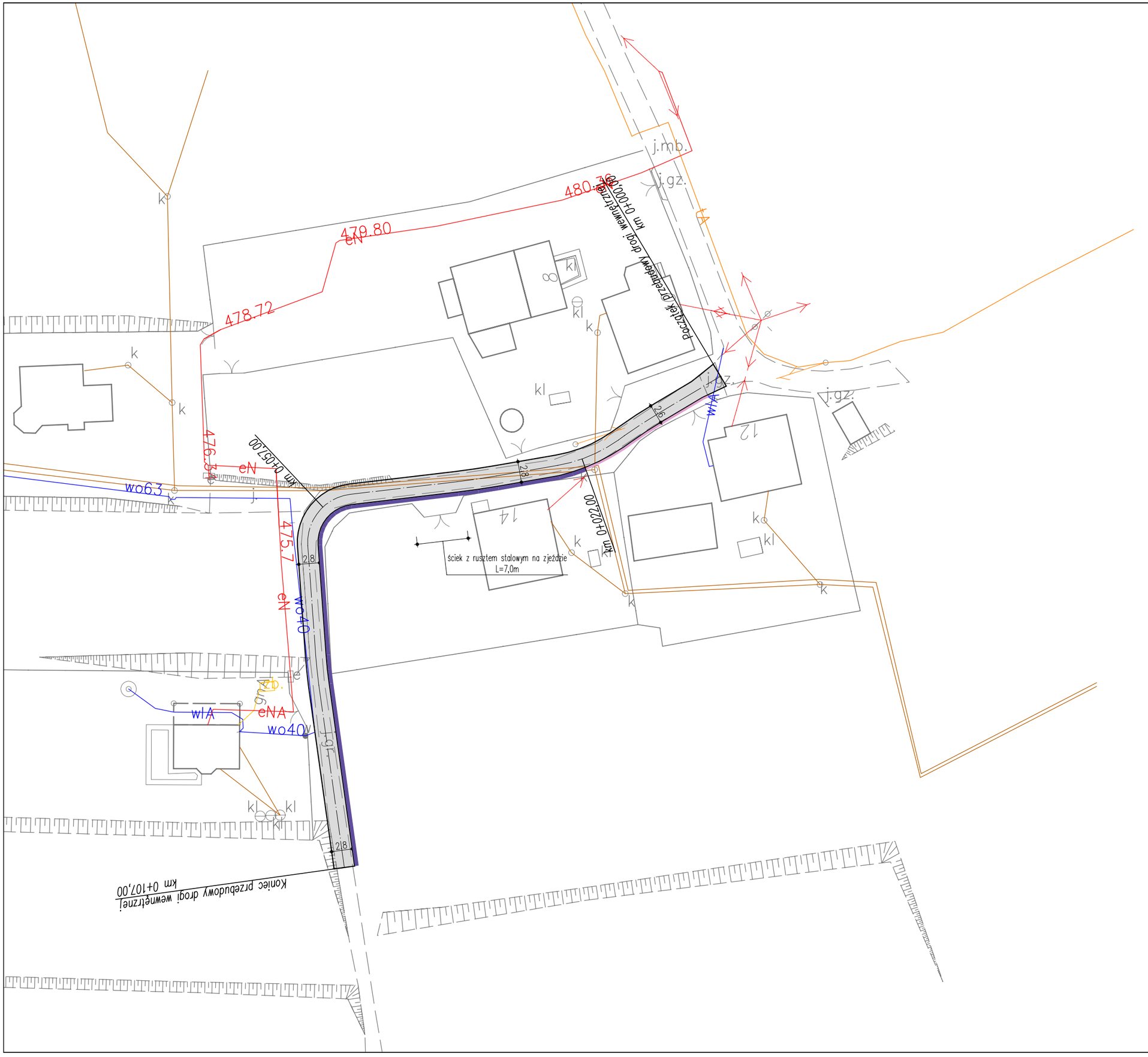


UWAGI:
– początek i koniec nawiązać wysokościowo do stanu istniejącego,
– istniejące włazy studzienek kanalizacyjnych występujące w pasie drogi należy wyregulować i dostosować wysokościowo do nowej niwelety jezdni oraz pochyleń podłużnych i poprzecznych nawierzchni

- *przebudowa nawierzchni drogi wewnętrznej*
- *ściek korytkowy 50x50x15cm*
- *ściek korytkowy 25x50x10cm*

| | | |
|---|---|---|
| pracownia projektowa KBN PROJEKT | TEMAT OPRACOWANIA: **PRZEBUDOWA DRÓG WEWNĘTRZNYCH NA TERENIE GMINY ŁĘKAWICA** | |
| LOKALIZACJA: DZIAŁKI NR 1464/6, 1469/1, 1476/3, 1476/5, 1471/3, 1471/5 - OBRĘB EWIDENCYJNY OKRAJNIK, JEDNOSTKA EWIDENCYJNA ŁĘKAWICA | | |
| INWESTOR: **GMINA ŁĘKAWICA** **ŁĘKAWICA UL. WSPÓLNA 24, 34-321 ŁĘKAWICA** | | RYS. NR 15.1 |
| STADIUM: MATERIAŁY DO ZGŁOSZENIA | BRANŻA: DROGOWA | SKALA: 1:500 |
| **NAZWA RYSUNKU:** PROJEKT ZAGOSPODAROWANIA TERENU UL. ZABYTKOWA W OKRAJNIKU | | DATA: VIII 2021 r. |
| PROJEKTOWAŁ: | **mgr inż. Dariusz Gęga** **upr. nr SLK/8946/PBD/19 w specj. inżynieryjnej drogowej** | **PODPIS:** |
| AUTOR OPRACOWANIA: | **mgr inż. Arkadiusz Krzesak** **upr. nr SLK/2182/PWOK/08 w specj. konstrukcyjno-bud.** | **PODPIS:** |

# MAPA EWIDENCJI GRUNTÓW
## SKALA 1:1000

N

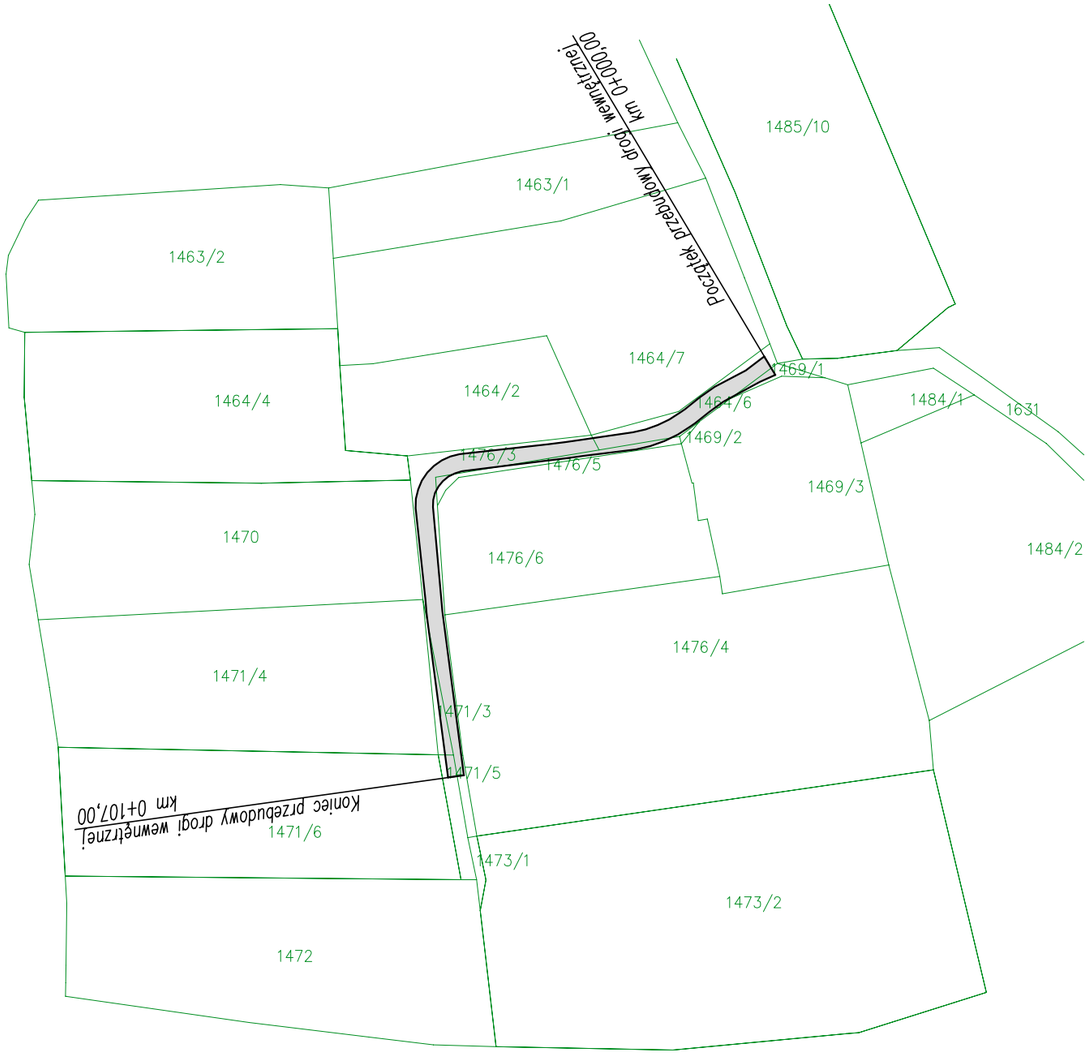


| | | |
|---|---|---|
| pracownia projektowa KBN PROJEKT | TEMAT OPRACOWANIA: PRZEBUDOWA DRÓG WEWNĘTRZNYCH NA TERENIE GMINY ŁĘKAWICA | |
| LOKALIZACJA: DZIAŁKI NR 1464/6, 1469/1, 1476/3, 1476/5, 1471/3, 1471/5 - OBRĘB EWIDENCYJNY OKRAJNIK, JEDNOSTKA EWIDENCYJNA ŁĘKAWICA | | |
| INWESTOR: GMINA ŁĘKAWICA ŁĘKAWICA UL. WSPÓLNA 24, 34-321 ŁĘKAWICA | | RYS. NR 15.2 |
| STADIUM: MATERIAŁY DO ZGŁOSZENIA | BRANŻA: DROGOWA | SKALA: 1:1000 |
| NAZWA RYSUNKU: MAPA EWIDENCJI GRUNTÓW UL. ZABYTKOWA W OKRAJNIKU | | DATA: VIII 2021 r. |
| PROJEKTOWAŁ: | mgr inż. Dariusz Gęga upr. nr SLK/8946/PBD/19 w specj. inżynieryjnej drogowej | PODPIS: |
| AUTOR OPRACOWANIA: | mgr inż. Arkadiusz Krzesak upr. nr SLK/2182/PWOK/08 w specj. konstrukcyjno-bud. | PODPIS: |

# PRZEKROJE TYPOWE
## część 1
## SKALA 1:50

*Przekrój typowy na odcinku*
*od km 0+000,00 do km 0+002,00*
*ul. Zabytkowa*

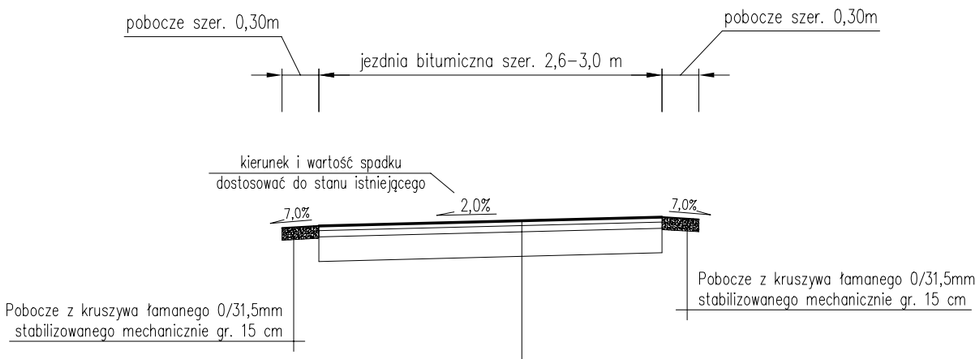


| | |
|---|---|
| 4 cm | Warstwa ścieralna – beton asfaltowy 0/11mm |
| 5 cm | Warstwa wiążąca – beton asfaltowy 0/16mm |
| 20 cm | Podbudowa zasadnicza z kruszywa łamanego 0/31,5mm stabilizowanego mechanicznie |
| | Korytowanie na głębokość ok. 25,0 cm |

*Przekrój typowy na odcinku*
*od km 0+002,00 do km 0+022,00*
*ul. Zabytkowa*

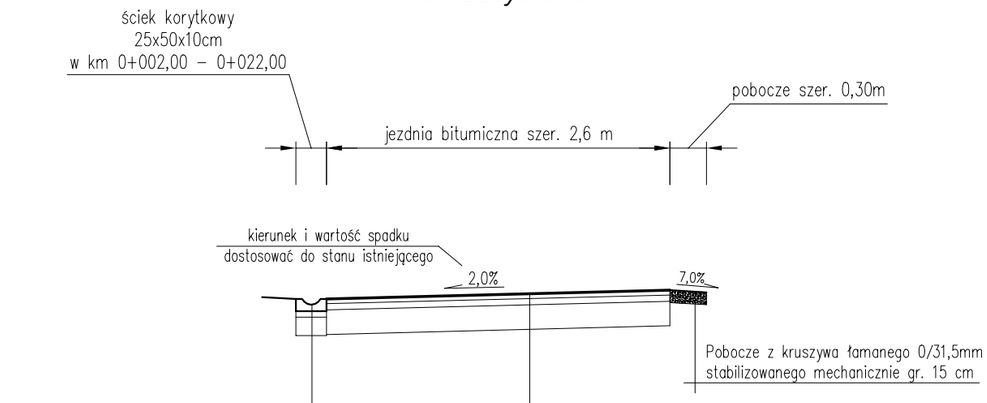


| | |
|---|---|
| prefabrykowany, betonowy ściek korytkowy drogowy 25x50x10cm, | 10 cm |
| podsypka cementowo–piaskowa 1:4 | 5 cm |
| ława z betonu C20/25 | 15 cm |

| | |
|---|---|
| 4 cm | Warstwa ścieralna – beton asfaltowy 0/11mm |
| 5 cm | Warstwa wiążąca – beton asfaltowy 0/16mm |
| 20 cm | Podbudowa zasadnicza z kruszywa łamanego 0/31,5mm stabilizowanego mechanicznie |
| | Korytowanie na głębokość ok. 25,0 cm |

UWAGI:
1. Kierunek i wartość spadku nawierzchni dostosować do stanu istniejącego, zapewniając jednocześnie sprawne odprowadzenie wody.
2. Początek i koniec nawiązać wysokościowo do stanu istniejącego.

| | | |
|---|---|---|
| pracownia projektowa KBN PROJEKT | TEMAT OPRACOWANIA: PRZEBUDOWA DRÓG WEWNĘTRZNYCH NA TERENIE GMINY ŁĘKAWICA | |
| LOKALIZACJA: DZIAŁKI NR 1464/6, 1469/1, 1476/3, 1476/5, 1471/3, 1471/5 - OBRĘB EWIDENCYJNY OKRAJNIK, JEDNOSTKA EWIDENCYJNA ŁĘKAWICA | | |
| INWESTOR: GMINA ŁĘKAWICA ŁĘKAWICA UL. WSPÓLNA 24, 34-321 ŁĘKAWICA | | RYS. NR 15.3 |
| STADIUM: MATERIAŁY DO ZGŁOSZENIA | BRANŻA: DROGOWA | SKALA: 1:50 |
| NAZWA RYSUNKU: PRZEKROJE TYPOWE - CZĘŚĆ 1 UL. ZABYTKOWA W OKRAJNIKU | | DATA: VIII 2021 r. |
| PROJEKTOWAŁ: | mgr inż. Dariusz Gęga upr. nr SLK/8946/PBD/19 w specj. inżynieryjnej drogowej | PODPIS: |
| AUTOR OPRACOWANIA: | mgr inż. Arkadiusz Krzesak upr. nr SLK/2182/PWOK/08 w specj. konstrukcyjno-bud. | PODPIS: |

# PRZEKROJE TYPOWE
## część 2
## SKALA 1:50

*Przekrój typowy na odcinku*
*od km 0+022,00 do km 0+057,00*
*ul. Zabytkowa*

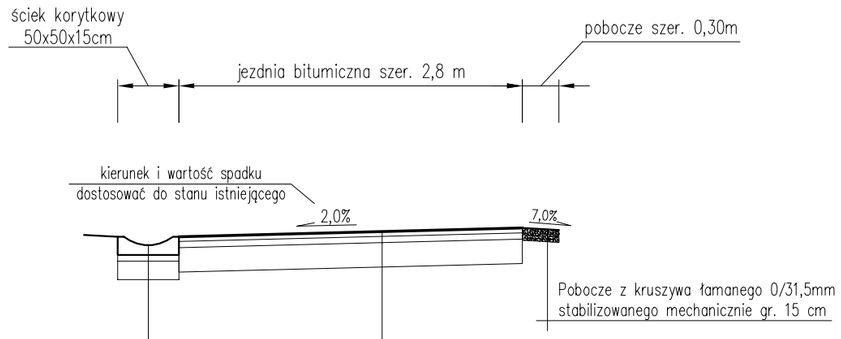


| | |
|---|---|
| prefabrykowany, betonowy ściek korytkowy drogowy 50x50x15cm, | 15 cm |
| podsypka cementowo-piaskowa 1:4 | 5 cm |
| ława z betonu C20/25 | 20 cm |

| | |
|---|---|
| 4 cm | Warstwa ścieralna – beton asfaltowy 0/11mm |
| 5 cm | Warstwa wiążąca – beton asfaltowy 0/16mm |
| 20 cm | Podbudowa zasadnicza z kruszywa łamanego 0/31,5mm stabilizowanego mechanicznie |
| | Korytowanie na głębokość ok. 25,0 cm |

*Przekrój typowy na odcinku*
*od km 0+057,00 do km 0+107,00*
*ul. Zabytkowa*

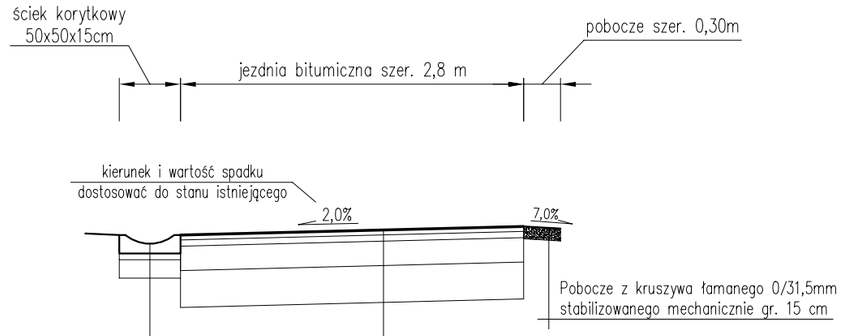


| | |
|---|---|
| prefabrykowany, betonowy ściek korytkowy drogowy 50x50x15cm, | 15 cm |
| podsypka cementowo-piaskowa 1:4 | 5 cm |
| ława z betonu C20/25 | 20 cm |

| | |
|---|---|
| 4 cm | Warstwa ścieralna – beton asfaltowy 0/11mm |
| 5 cm | Warstwa wiążąca – beton asfaltowy 0/16mm |
| 20 cm | Podbudowa zasadnicza z kruszywa łamanego 0/31,5mm stabilizowanego mechanicznie |
| 30 cm | Podbudowa pomocnicza z kruszywa naturalnego 0/63mm stabilizowanego mechanicznie |
| | Korytowanie na głębokość ok. 50,0 cm |

UWAGI:
1. Kierunek i wartość spadku nawierzchni dostosować do stanu istniejącego, zapewniając jednocześnie sprawne odprowadzenie wody.
2. Początek i koniec nawiązać wysokościowo do stanu istniejącego.

| | | |
|---|---|---|
| pracownia projektowa KBN PROJEKT | TEMAT OPRACOWANIA: PRZEBUDOWA DRÓG WEWNĘTRZNYCH NA TERENIE GMINY ŁĘKAWICA | |
| LOKALIZACJA: DZIAŁKI NR 1464/6, 1469/1, 1476/3, 1476/5, 1471/3, 1471/5 - OBRĘB EWIDENCYJNY OKRAJNIK, JEDNOSTKA EWIDENCYJNA ŁĘKAWICA | | |
| INWESTOR: GMINA ŁĘKAWICA ŁĘKAWICA UL. WSPÓLNA 24, 34-321 ŁĘKAWICA | | RYS. NR 15.4 |
| STADIUM: MATERIAŁY DO ZGŁOSZENIA | BRANŻA: DROGOWA | SKALA: 1:50 |
| NAZWA RYSUNKU: PRZEKROJE TYPOWE - CZĘŚĆ 2 UL. ZABYTKOWA W OKRAJNIKU | | DATA: VIII 2021 r. |
| PROJEKTOWAŁ: | mgr inż. Dariusz Gęga upr. nr SLK/8946/PBD/19 w specj. inżynieryjnej drogowej | PODPIS: |
| AUTOR OPRACOWANIA: | mgr inż. Arkadiusz Krzesak upr. nr SLK/2182/PWOK/08 w specj. konstrukcyjno-bud. | PODPIS: |

# PRZEKROJE TYPOWE
# SKALA 1:50

## WIDOK Z GÓRY

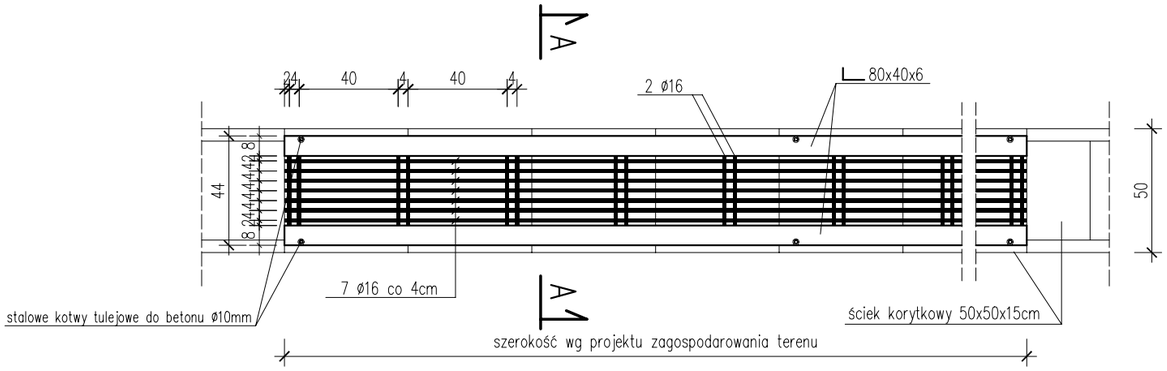


UWAGI:
1. Projektowany ruszt stalowy należy przykręcić do korytek stalowymi kotwami tulejowymi do betonu ø100mm w rozstawie max. co 2,0m, umożliwiającymi demontaż rusztu na czas czyszczenia korytek.

## PRZEKRÓJ A–A

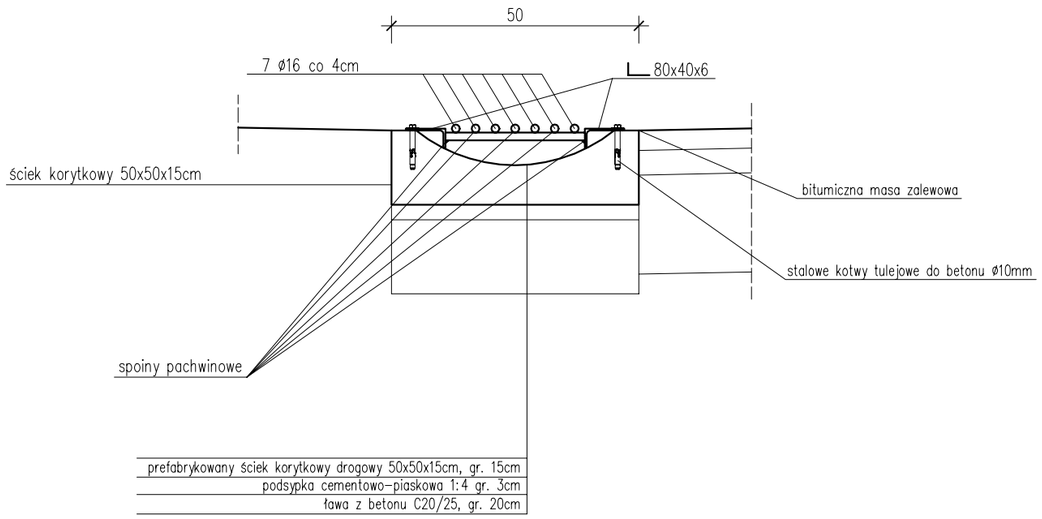


| | | |
|---|---|---|
| pracownia projektowa KBN PROJEKT | TEMAT OPRACOWANIA: **PRZEBUDOWA DRÓG WEWNĘTRZNYCH NA TERENIE GMINY ŁĘKAWICA** | |
| LOKALIZACJA: DZIAŁKI NR 1464/6, 1469/1, 1476/3, 1476/5, 1471/3, 1471/5 - OBRĘB EWIDENCYJNY OKRAJNIK, JEDNOSTKA EWIDENCYJNA ŁĘKAWICA | | |
| INWESTOR: **GMINA ŁĘKAWICA** **ŁĘKAWICA UL. WSPÓLNA 24, 34-321 ŁĘKAWICA** | | RYS. NR 15.5 |
| STADIUM: MATERIAŁY DO ZGŁOSZENIA | BRANŻA: DROGOWA | SKALA: 1:25 |
| NAZWA RYSUNKU: SCHEMAT WYKONANIA STALOWEGO RUSZTU NA ZJAZDACH UL. ZABYTKOWA W OKRAJNIKU | | DATA: VIII 2021 r. |
| PROJEKTOWAŁ: | **mgr inż. Dariusz Gęga** upr. nr SLK/8946/PBD/19 w specj. inżynieryjnej drogowej | PODPIS: |
| AUTOR OPRACOWANIA: | **mgr inż. Arkadiusz Krzesak** upr. nr SLK/2182/PWOK/08 w specj. konstrukcyjno-bud. | PODPIS: |

# PROJEKT ZAGOSPODAROWANIA TERENU
## SKALA 1:500

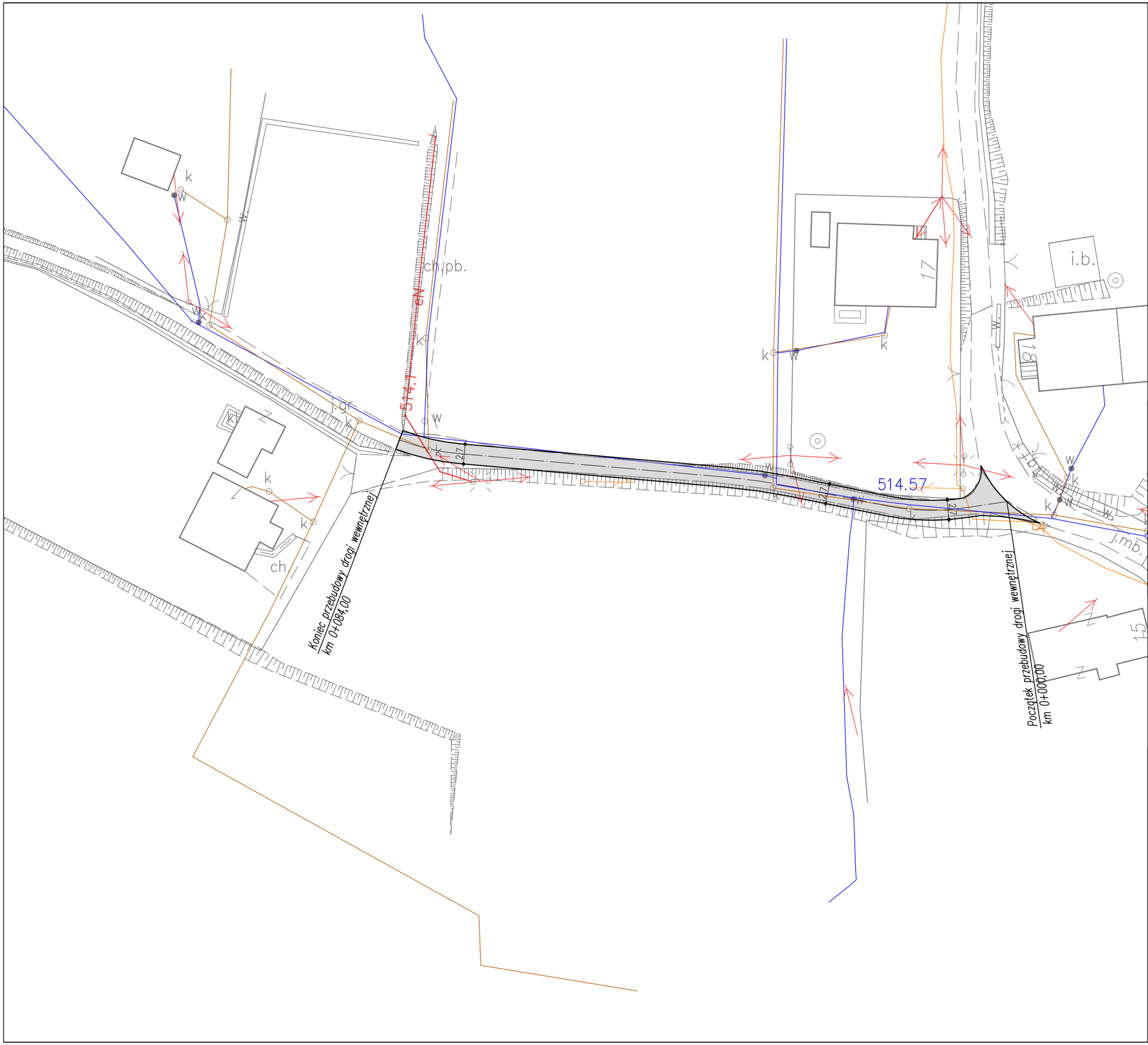


UWAGI:
– początek i koniec nawiązać wysokościowo do stanu istniejącego,
– istniejące włazy studzienek kanalizacyjnych występujące w pasie drogi należy wyregulować i dostosować wysokościowo do nowej niwelety jezdni oraz pochyleń podłużnych i poprzecznych nawierzchni

*przebudowa nawierzchni drogi wewnętrznej*

| | | |
|---|---|---|
| pracownia projektowa KBN PROJEKT | TEMAT OPRACOWANIA: **PRZEBUDOWA DRÓG WEWNĘTRZNYCH NA TERENIE GMINY ŁĘKAWICA** | |
| LOKALIZACJA: DZIAŁKI NR 1626, 1643 - OBRĘB EWIDENCYJNY OKRAJNIK, JEDNOSTKA EWIDENCYJNA ŁĘKAWICA | | |
| INWESTOR: **GMINA ŁĘKAWICA** **ŁĘKAWICA UL. WSPÓLNA 24, 34-321 ŁĘKAWICA** | | RYS. NR 16.1 |
| STADIUM: MATERIAŁY DO ZGŁOSZENIA | BRANŻA: DROGOWA | SKALA: 1:500 |
| NAZWA RYSUNKU: PROJEKT ZAGOSPODAROWANIA TERENU UL. RÓWNA W OKRAJNIKU | | DATA: VIII 2021 r. |
| PROJEKTOWAŁ: | **mgr inż. Dariusz Gęga** upr. nr SLK/8946/PBD/19 w specj. inżynieryjnej drogowej | PODPIS: |
| AUTOR OPRACOWANIA: | **mgr inż. Arkadiusz Krzesak** upr. nr SLK/2182/PWOK/08 w specj. konstrukcyjno-bud. | PODPIS: |

# MAPA EWIDENCJI GRUNTÓW
## SKALA 1:1000

N

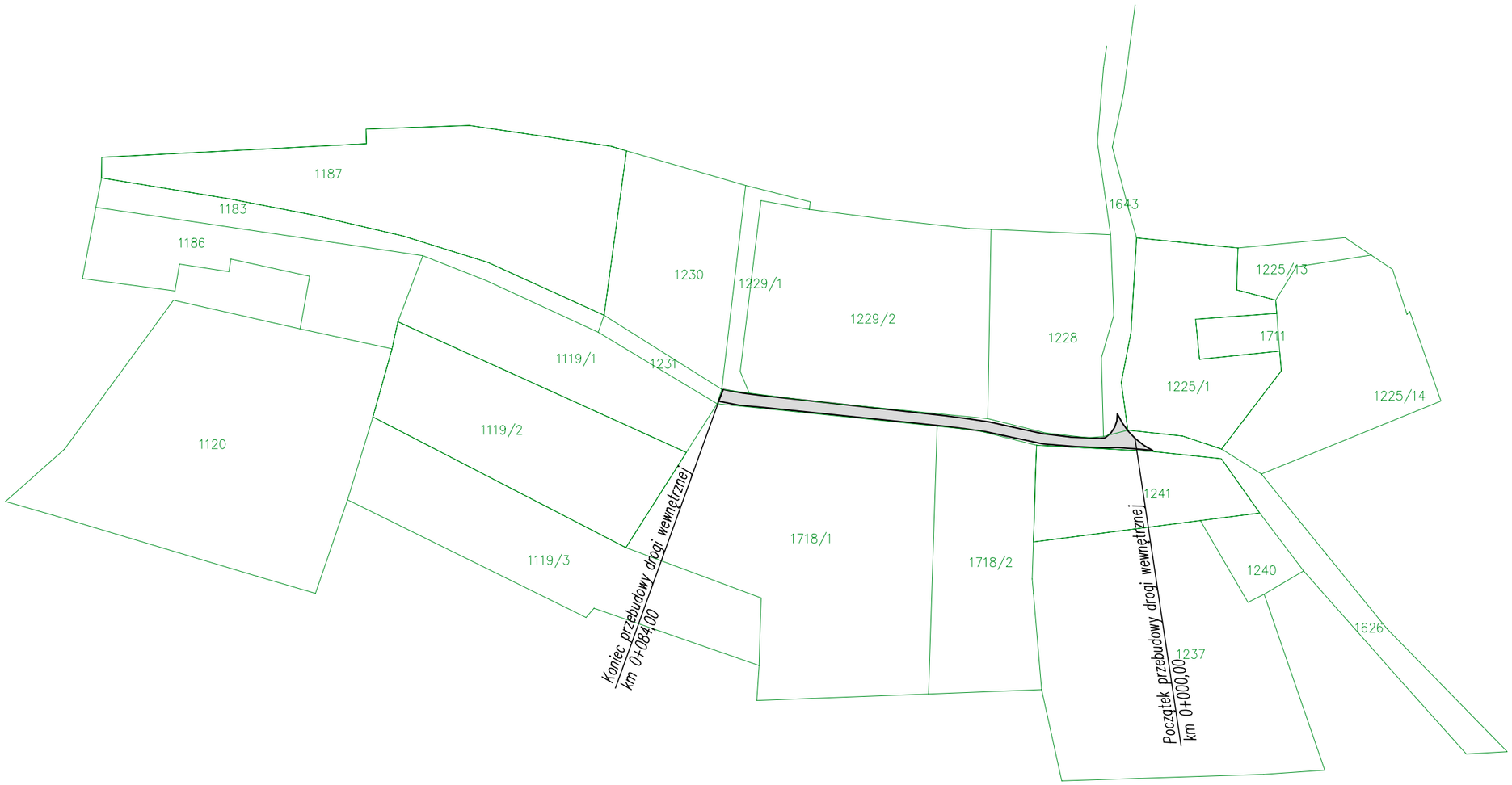


| | | |
|---|---|---|
| pracownia projektowa KBN PROJEKT | TEMAT OPRACOWANIA: PRZEBUDOWA DRÓG WEWNĘTRZNYCH NA TERENIE GMINY ŁĘKAWICA | |
| LOKALIZACJA: DZIAŁKI NR 1626, 1643 - OBRĘB EWIDENCYJNY OKRAJNIK, JEDNOSTKA EWIDENCYJNA ŁĘKAWICA | | |
| INWESTOR: GMINA ŁĘKAWICA ŁĘKAWICA UL. WSPÓLNA 24, 34-321 ŁĘKAWICA | | RYS. NR 16.2 |
| STADIUM: MATERIAŁY DO ZGŁOSZENIA | BRANŻA: DROGOWA | SKALA: 1:1000 |
| NAZWA RYSUNKU: MAPA EWIDENCJI GRUNTÓW UL. RÓWNA W OKRAJNIKU | | DATA: VIII 2021 r. |
| PROJEKTOWAŁ: | mgr inż. Dariusz Gęga upr. nr SLK/8946/PBD/19 w specj. inżynieryjnej drogowej | PODPIS: |
| AUTOR OPRACOWANIA: | mgr inż. Arkadiusz Krzesak upr. nr SLK/2182/PWOK/08 w specj. konstrukcyjno-bud. | PODPIS: |

# PRZEKRÓJ TYPOWY
# SKALA 1:50

*Przekrój typowy na odcinku*
*od km 0+000,00 do km 0+084,00*
*ul. Równa*

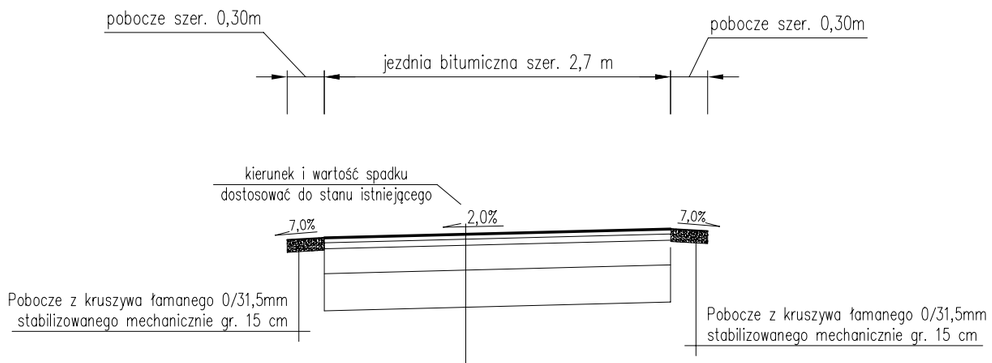


| | |
|---|---|
| Warstwa ścieralna – beton asfaltowy 0/11mm | 4 cm |
| Warstwa wiążąca – beton asfaltowy 0/16mm | 5 cm |
| Podbudowa zasadnicza z kruszywa łamanego 0/31,5mm stabilizowanego mechanicznie | 20 cm |
| Podbudowa pomocnicza z kruszywa naturalnego 0/63mm stabilizowanego mechanicznie | 30 cm |
| Korytowanie na głębokość ok. 55,0 cm | |

UWAGI:
1. Kierunek i wartość spadku nawierzchni dostosować do stanu istniejącego, zapewniając jednocześnie sprawne odprowadzenie wody.
2. Początek i koniec nawiązać wysokościowo do stanu istniejącego.

| | | |
|---|---|---|
| pracownia projektowa KBN PROJEKT | TEMAT OPRACOWANIA: **PRZEBUDOWA DRÓG WEWNĘTRZNYCH NA TERENIE GMINY ŁĘKAWICA** | |
| LOKALIZACJA: DZIAŁKI NR 1626, 1643 - OBRĘB EWIDENCYJNY OKRAJNIK, JEDNOSTKA EWIDENCYJNA ŁĘKAWICA | | |
| INWESTOR: **GMINA ŁĘKAWICA** **ŁĘKAWICA UL. WSPÓLNA 24, 34-321 ŁĘKAWICA** | | RYS. NR 16.3 |
| STADIUM: MATERIAŁY DO ZGŁOSZENIA | BRANŻA: DROGOWA | SKALA: 1:50 |
| NAZWA RYSUNKU: PRZEKRÓJ TYPOWY UL. RÓWNA W OKRAJNIKU | | DATA: VIII 2021 r. |
| PROJEKTOWAŁ: | **mgr inż. Dariusz Gęga** upr. nr SLK/8946/PBD/19 w specj. inżynieryjnej drogowej | PODPIS: |
| AUTOR OPRACOWANIA: | **mgr inż. Arkadiusz Krzesak** upr. nr SLK/2182/PWOK/08 w specj. konstrukcyjno-bud. | PODPIS: |

# PROJEKT ZAGOSPODAROWANIA TERENU
## SKALA 1:500

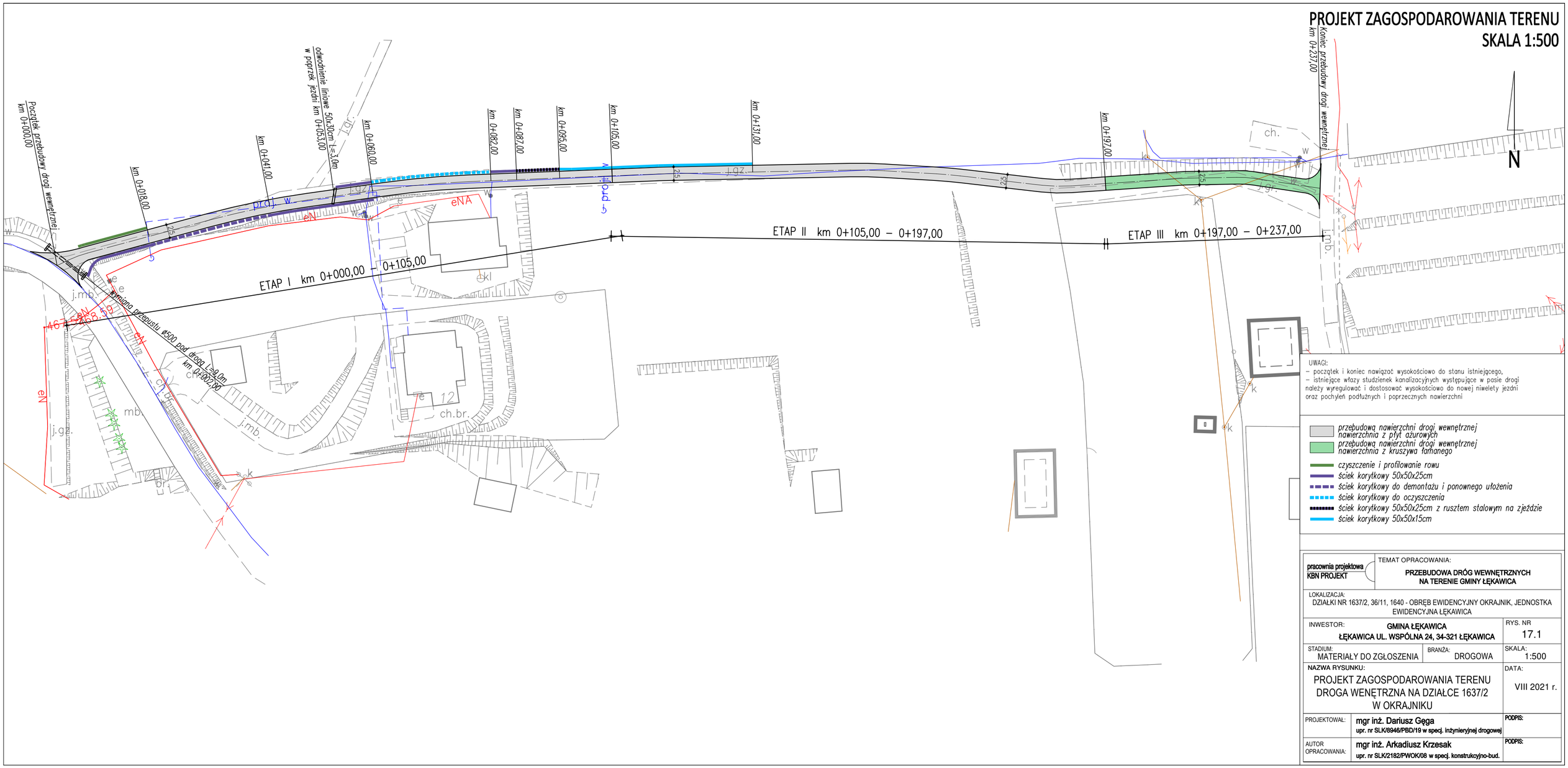


UWAGI:
- początek i koniec nawiązać wysokościowo do stanu istniejącego,
- istniejące włazy studzienek kanalizacyjnych występujące w pasie drogi należy wyregulować i dostosować wysokościowo do nowej niwelety jezdni oraz pochyleń podłużnych i poprzecznych nawierzchni

- przebudową nawierzchni drogi wewnętrznej nawierzchnia z płyt ażurowych
- przebudową nawierzchni drogi wewnętrznej nawierzchnia z kruszywa łamanego
- czyszczenie i profilowanie rowu
- ściek korytkowy 50x50x25cm
- ściek korytkowy do demontażu i ponownego ułożenia
- ściek korytkowy do oczyszczenia
- ściek korytkowy 50x50x25cm z rusztem stalowym na zjeździe
- ściek korytkowy 50x50x15cm

| | | |
|---|---|---|
| pracownia projektowa KBN PROJEKT | TEMAT OPRACOWANIA: PRZEBUDOWA DRÓG WEWNĘTRZNYCH NA TERENIE GMINY ŁĘKAWICA | |
| LOKALIZACJA: DZIAŁKI NR 1637/2, 36/11, 1640 - OBRĘB EWIDENCYJNY OKRAJNIK, JEDNOSTKA EWIDENCYJNA ŁĘKAWICA | | |
| INWESTOR: GMINA ŁĘKAWICA ŁĘKAWICA UL. WSPÓLNA 24, 34-321 ŁĘKAWICA | | RYS. NR 17.1 |
| STADIUM: MATERIAŁY DO ZGŁOSZENIA | BRANŻA: DROGOWA | SKALA: 1:500 |
| NAZWA RYSUNKU: PROJEKT ZAGOSPODAROWANIA TERENU DROGA WEWNĘTRZNA NA DZIAŁCE 1637/2 W OKRAJNIKU | | DATA: VIII 2021 r. |
| PROJEKTOWAŁ: | mgr inż. Dariusz Gęga upr. nr SLK/8946/PBD/19 w specj. inżynieryjnej drogowej | PODPIS: |
| AUTOR OPRACOWANIA: | mgr inż. Arkadiusz Krzesak upr. nr SLK/2182/PWOK/08 w specj. konstrukcyjno-bud. | PODPIS: |

# MAPA EWIDENCJI GRUNTÓW
## SKALA 1:1000

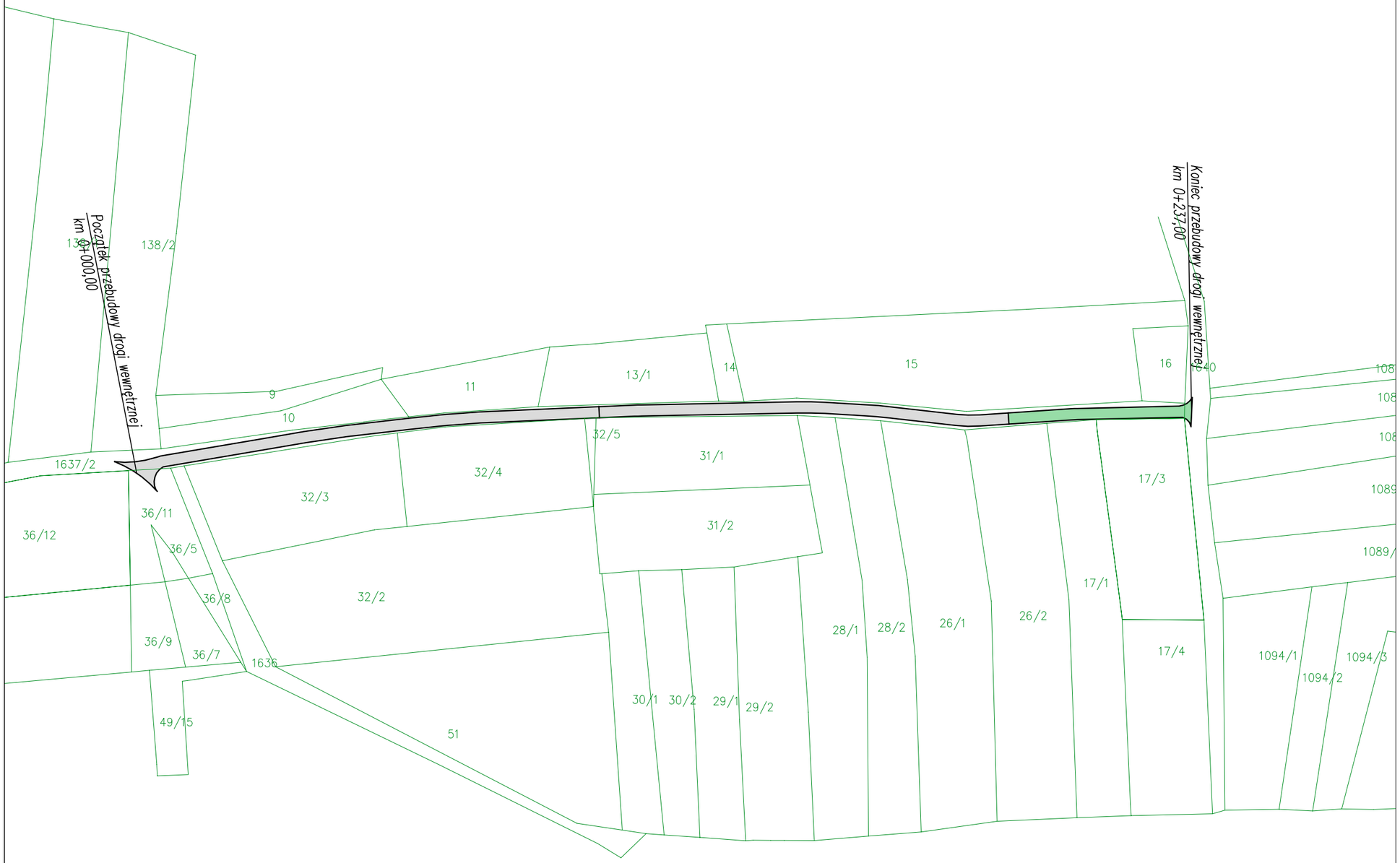


| | | |
|---|---|---|
| pracownia projektowa KBN PROJEKT | TEMAT OPRACOWANIA: PRZEBUDOWA DRÓG WEWNĘTRZNYCH NA TERENIE GMINY ŁĘKAWICA | |
| LOKALIZACJA: DZIAŁKI NR 1637/2, 36/11, 1640 - OBRĘB EWIDENCYJNY OKRAJNIK, JEDNOSTKA EWIDENCYJNA ŁĘKAWICA | | |
| INWESTOR: GMINA ŁĘKAWICA ŁĘKAWICA UL. WSPÓLNA 24, 34-321 ŁĘKAWICA | | RYS. NR 17.2 |
| STADIUM: MATERIAŁY DO ZGŁOSZENIA | BRANŻA: DROGOWA | SKALA: 1:1000 |
| NAZWA RYSUNKU: MAPA EWIDENCJI GRUNTÓW DROGA WENĘTRZNA NA DZIAŁCE 1637/2 W OKRAJNIKU | | DATA: VIII 2021 r. |
| PROJEKTOWAŁ: | mgr inż. Dariusz Gęga upr. nr SLK/8946/PBD/19 w specj. inżynieryjnej drogowej | PODPIS: |
| AUTOR OPRACOWANIA: | mgr inż. Arkadiusz Krzesak upr. nr SLK/2182/PWOK/08 w specj. konstrukcyjno-bud. | PODPIS: |

# PRZEKROJE TYPOWE
## część 1
## SKALA 1:50

*Przekrój typowy na odcinku*
*od km 0+000,00 do km 0+018,00*
*droga wewnętrzna na działce nr 1637/2 – ETAP I*

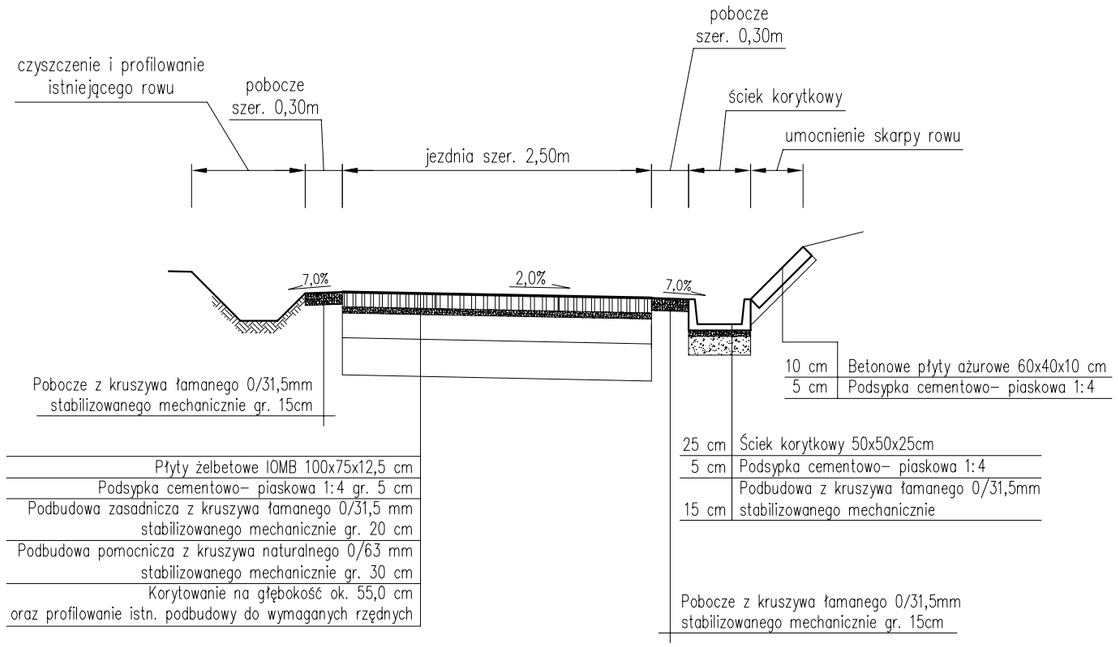


*Przekrój typowy na odcinku*
*od km 0+018,00 do km 0+041,00*
*droga wewnętrzna na działce nr 1637/2 – ETAP I*

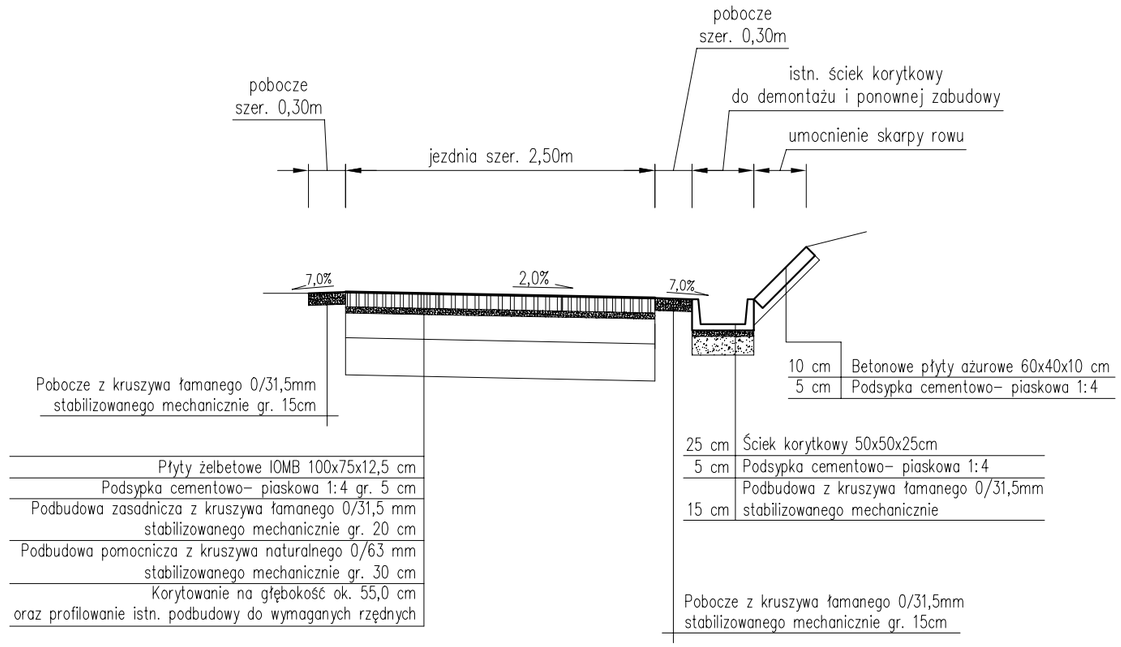


*Przekrój typowy na odcinku*
*od km 0+041,00 do km 0+053,00*
*droga wewnętrzna na działce nr 1637/2 – ETAP I*

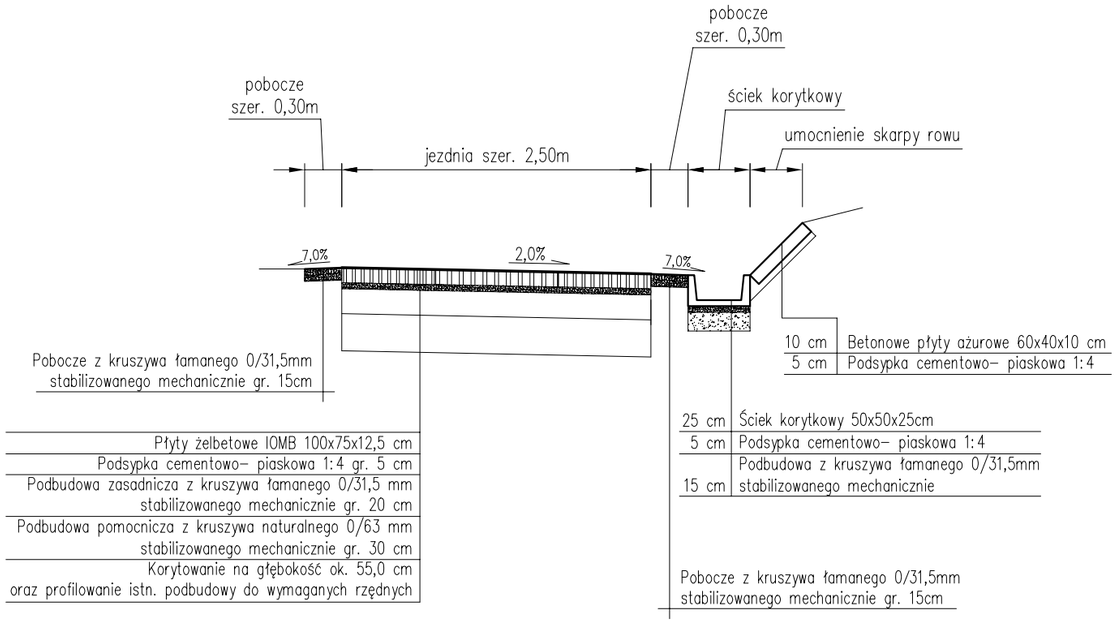


UWAGI:
1. Kierunek i wartość spadku nawierzchni dostosować do stanu istniejącego, zapewniając jednocześnie sprawne odprowadzenie wody.
2. Początek i koniec nawiązać wysokościowo do stanu istniejącego.

| | | |
|---|---|---|
| pracownia projektowa KBN PROJEKT | TEMAT OPRACOWANIA: **PRZEBUDOWA DRÓG WEWNĘTRZNYCH NA TERENIE GMINY ŁĘKAWICA** | |
| LOKALIZACJA: DZIAŁKI NR 1637/2, 36/11, 1640 - OBRĘB EWIDENCYJNY OKRAJNIK, JEDNOSTKA EWIDENCYJNA ŁĘKAWICA | | |
| INWESTOR: **GMINA ŁĘKAWICA** **ŁĘKAWICA UL. WSPÓLNA 24, 34-321 ŁĘKAWICA** | | RYS. NR 17.3 |
| STADIUM: MATERIAŁY DO ZGŁOSZENIA | BRANŻA: DROGOWA | SKALA: 1:50 |
| NAZWA RYSUNKU: PRZEKROJE TYPOWE - CZĘŚĆ 1 DROGA WENĘTRZNA NA DZIAŁCE 1637/2 W OKRAJNIKU | | DATA: VIII 2021 r. |
| PROJEKTOWAŁ: | **mgr inż. Dariusz Gęga** upr. nr SLK/8946/PBD/19 w specj. inżynieryjnej drogowej | PODPIS: |
| AUTOR OPRACOWANIA: | **mgr inż. Arkadiusz Krzesak** upr. nr SLK/2182/PWOK/08 w specj. konstrukcyjno-bud. | PODPIS: |

# PRZEKROJE TYPOWE
## część 2
## SKALA 1:50

*Przekrój typowy na odcinku*
*od km 0+053,00 do km 0+060,00*
*droga wewnętrzna na działce nr 1637/2 – ETAP I*

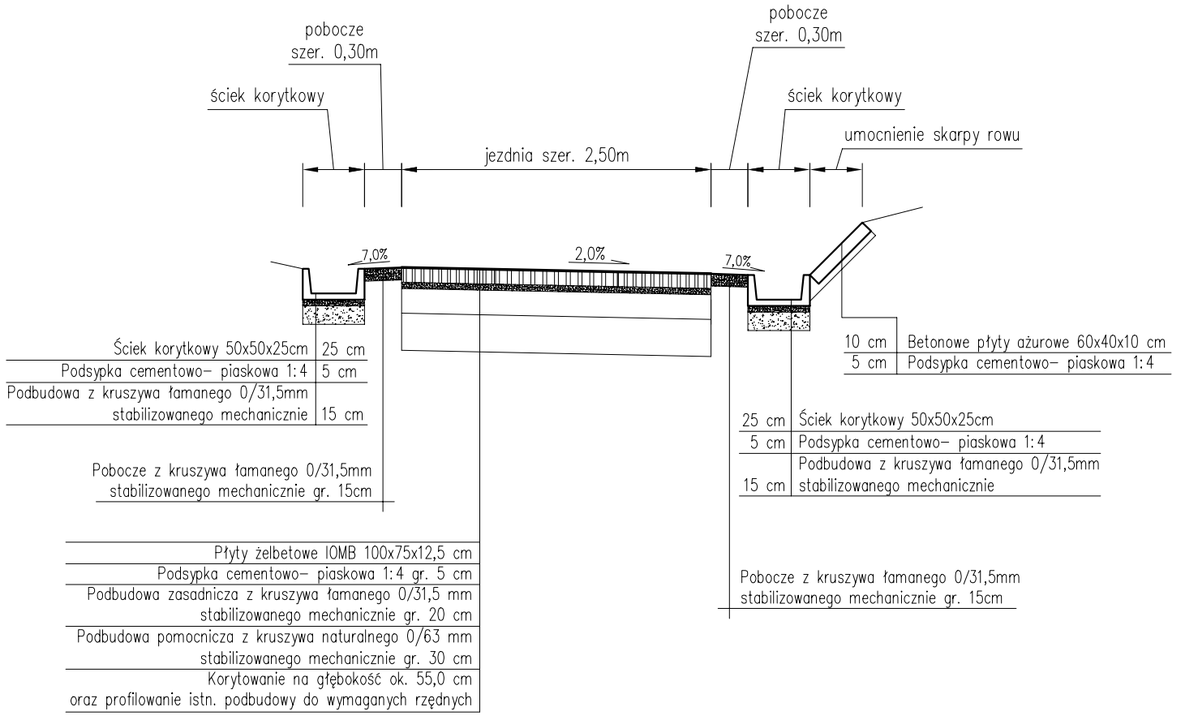


*Przekrój typowy na odcinku*
*od km 0+060,00 do km 0+082,00*
*droga wewnętrzna na działce nr 1637/2 – ETAP I*

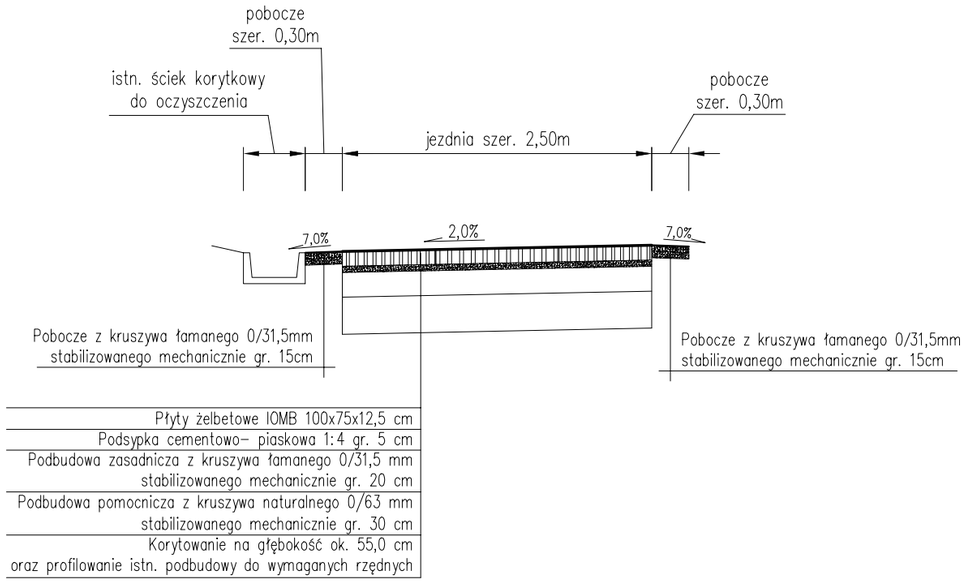


*Przekrój typowy na odcinku*
*od km 0+082,00 do km 0+095,00*
*droga wewnętrzna na działce nr 1637/2 – ETAP I*

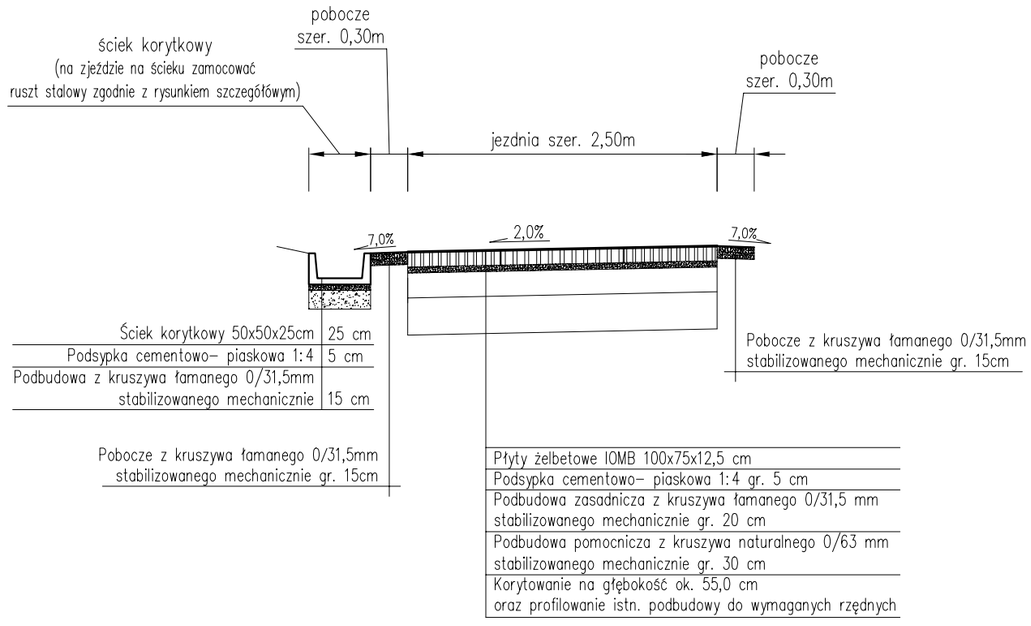


UWAGI:
1. Kierunek i wartość spadku nawierzchni dostosować do stanu istniejącego, zapewniając jednocześnie sprawne odprowadzenie wody.
2. Początek i koniec nawiązać wysokościowo do stanu istniejącego.

| | | |
|---|---|---|
| pracownia projektowa KBN PROJEKT | TEMAT OPRACOWANIA: **PRZEBUDOWA DRÓG WEWNĘTRZNYCH NA TERENIE GMINY ŁĘKAWICA** | |
| LOKALIZACJA: DZIAŁKI NR 1637/2, 36/11, 1640 - OBRĘB EWIDENCYJNY OKRAJNIK, JEDNOSTKA EWIDENCYJNA ŁĘKAWICA | | |
| INWESTOR: **GMINA ŁĘKAWICA** **ŁĘKAWICA UL. WSPÓLNA 24, 34-321 ŁĘKAWICA** | | RYS. NR 17.4 |
| STADIUM: MATERIAŁY DO ZGŁOSZENIA | BRANŻA: DROGOWA | SKALA: 1:50 |
| NAZWA RYSUNKU: PRZEKROJE TYPOWE - CZĘŚĆ 2 DROGA WENĘTRZNA NA DZIAŁCE 1637/2 W OKRAJNIKU | | DATA: VIII 2021 r. |
| PROJEKTOWAŁ: | **mgr inż. Dariusz Gęga** upr. nr SLK/8946/PBD/19 w specj. inżynieryjnej drogowej | PODPIS: |
| AUTOR OPRACOWANIA: | **mgr inż. Arkadiusz Krzesak** upr. nr SLK/2182/PWOK/08 w specj. konstrukcyjno-bud. | PODPIS: |

# PRZEKROJE TYPOWE
## część 3
## SKALA 1:50

*Przekrój typowy na odcinku*
*od km 0+095,00 do km 0+105,00*
*droga wewnętrzna na działce nr 1637/2 – ETAP I*

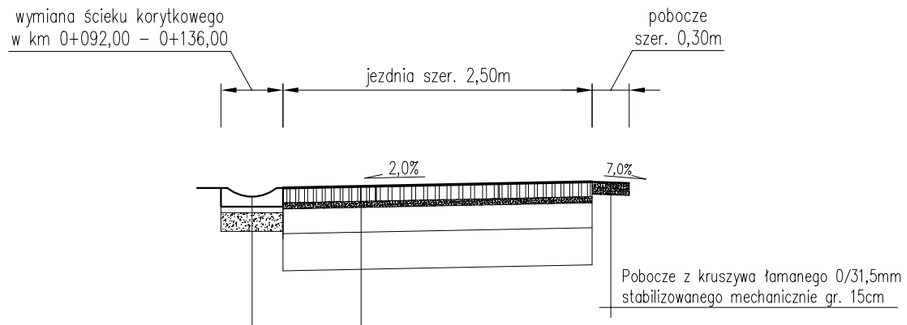


| | |
|---|---|
| prefabrykowany, betonowy ściek korytkowy drogowy 50x50x15cm, | 15 cm |
| podsypka cementowo–piaskowa 1:4 | 5 cm |
| podbudowa zasadnicza – kruszywo łamane 0/31,5mm stabilizowane mechanicznie | 20 cm |

- Płyty żelbetowe IOMB 100x75x12,5 cm
- Podsypka cementowo– piaskowa 1:4 gr. 5 cm
- Podbudowa zasadnicza z kruszywa łamanego 0/31,5 mm stabilizowanego mechanicznie gr. 20 cm
- Podbudowa pomocnicza z kruszywa naturalnego 0/63 mm stabilizowanego mechanicznie gr. 30 cm
- Korytowanie na głębokość ok. 55,0 cm oraz profilowanie istn. podbudowy do wymaganych rzędnych

*Przekrój typowy na odcinku*
*od km 0+105,00 do km 0+131,00*
*droga wewnętrzna na działce nr 1637/2 – ETAP II*

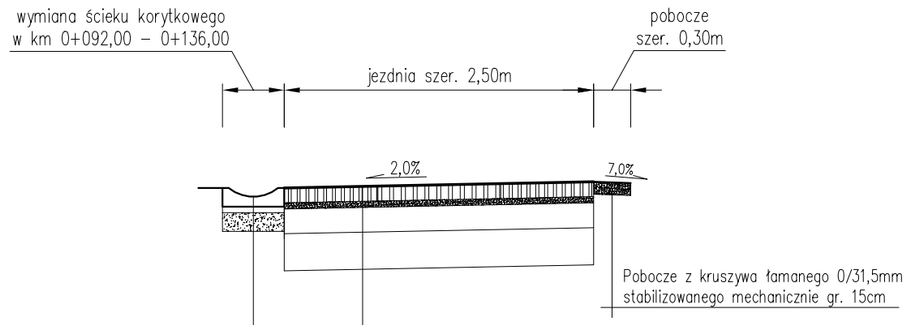


| | |
|---|---|
| prefabrykowany, betonowy ściek korytkowy drogowy 50x50x15cm, | 15 cm |
| podsypka cementowo–piaskowa 1:4 | 5 cm |
| podbudowa zasadnicza – kruszywo łamane 0/31,5mm stabilizowane mechanicznie | 20 cm |

- Płyty żelbetowe IOMB 100x75x12,5 cm
- Podsypka cementowo– piaskowa 1:4 gr. 5 cm
- Podbudowa zasadnicza z kruszywa łamanego 0/31,5 mm stabilizowanego mechanicznie gr. 20 cm
- Podbudowa pomocnicza z kruszywa naturalnego 0/63 mm stabilizowanego mechanicznie gr. 30 cm
- Korytowanie na głębokość ok. 55,0 cm oraz profilowanie istn. podbudowy do wymaganych rzędnych

*Przekrój typowy na odcinku*
*od km 0+131,00 do km 0+197,00*
*droga wewnętrzna na działce nr 1637/2 – ETAP II*

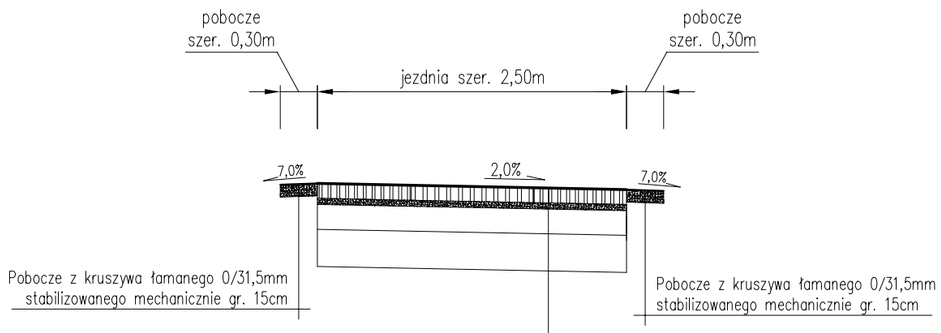


- Płyty żelbetowe IOMB 100x75x12,5 cm
- Podsypka cementowo– piaskowa 1:4 gr. 5 cm
- Podbudowa zasadnicza z kruszywa łamanego 0/31,5 mm stabilizowanego mechanicznie gr. 20 cm
- Podbudowa pomocnicza z kruszywa naturalnego 0/63 mm stabilizowanego mechanicznie gr. 30 cm
- Korytowanie na głębokość ok. 55,0 cm oraz profilowanie istn. podbudowy do wymaganych rzędnych

UWAGI:
1. Kierunek i wartość spadku nawierzchni dostosować do stanu istniejącego, zapewniając jednocześnie sprawne odprowadzenie wody.
2. Początek i koniec nawiązać wysokościowo do stanu istniejącego.

| | | |
|---|---|---|
| pracownia projektowa KBN PROJEKT | TEMAT OPRACOWANIA: **PRZEBUDOWA DRÓG WEWNĘTRZNYCH NA TERENIE GMINY ŁĘKAWICA** | |
| LOKALIZACJA: DZIAŁKI NR 1637/2, 36/11, 1640 - OBRĘB EWIDENCYJNY OKRAJNIK, JEDNOSTKA EWIDENCYJNA ŁĘKAWICA | | |
| INWESTOR: **GMINA ŁĘKAWICA** **ŁĘKAWICA UL. WSPÓLNA 24, 34-321 ŁĘKAWICA** | | RYS. NR 17.5 |
| STADIUM: MATERIAŁY DO ZGŁOSZENIA | BRANŻA: DROGOWA | SKALA: 1:50 |
| NAZWA RYSUNKU: PRZEKROJE TYPOWE - CZĘŚĆ 3 DROGA WENĘTRZNA NA DZIAŁCE 1637/2 W OKRAJNIKU | | DATA: VIII 2021 r. |
| PROJEKTOWAŁ: | **mgr inż. Dariusz Gęga** upr. nr SLK/8946/PBD/19 w specj. inżynieryjnej drogowej | PODPIS: |
| AUTOR OPRACOWANIA: | **mgr inż. Arkadiusz Krzesak** upr. nr SLK/2182/PWOK/08 w specj. konstrukcyjno-bud. | PODPIS: |

# PRZEKROJE TYPOWE
## część 4
## SKALA 1:50

*Przekrój typowy na odcinku*
*od km 0+197,00 do km 0+237,00*
*droga wewnętrzna na działce nr 1637/2 – ETAP III*

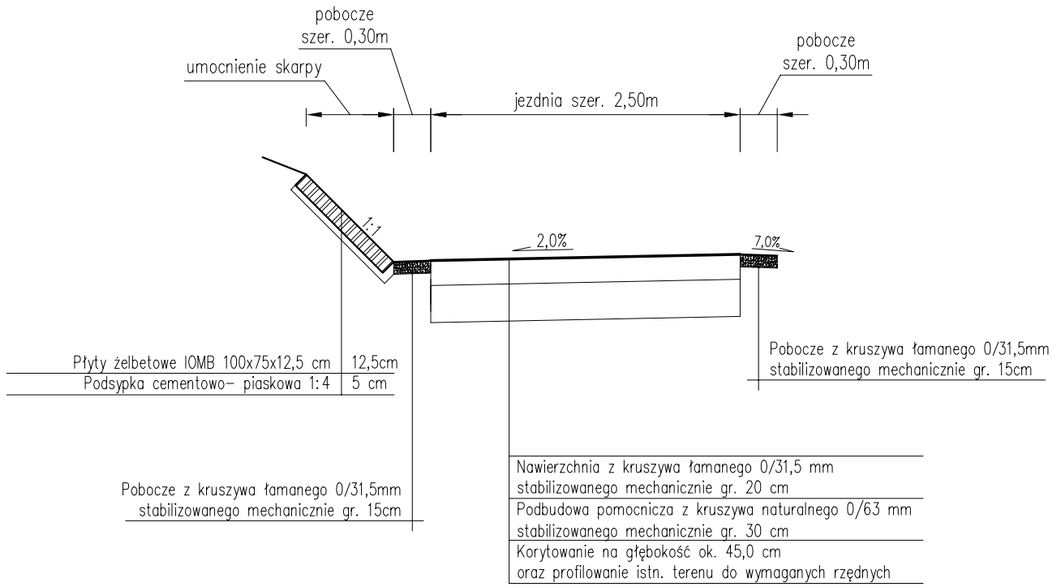


UWAGI:
1. Kierunek i wartość spadku nawierzchni dostosować do stanu istniejącego, zapewniając jednocześnie sprawne odprowadzenie wody.
2. Początek i koniec nawiązać wysokościowo do stanu istniejącego.

| | | |
|---|---|---|
| pracownia projektowa KBN PROJEKT | TEMAT OPRACOWANIA: PRZEBUDOWA DRÓG WEWNĘTRZNYCH NA TERENIE GMINY ŁĘKAWICA | |
| LOKALIZACJA: DZIAŁKI NR 1637/2, 36/11, 1640 - OBRĘB EWIDENCYJNY OKRAJNIK, JEDNOSTKA EWIDENCYJNA ŁĘKAWICA | | |
| INWESTOR: GMINA ŁĘKAWICA ŁĘKAWICA UL. WSPÓLNA 24, 34-321 ŁĘKAWICA | | RYS. NR 17.6 |
| STADIUM: MATERIAŁY DO ZGŁOSZENIA | BRANŻA: DROGOWA | SKALA: 1:50 |
| NAZWA RYSUNKU: PRZEKROJE TYPOWE - CZĘŚĆ 4 DROGA WENĘTRZNA NA DZIAŁCE 1637/2 W OKRAJNIKU | | DATA: VIII 2021 r. |
| PROJEKTOWAŁ: | mgr inż. Dariusz Gęga upr. nr SLK/8946/PBD/19 w specj. inżynieryjnej drogowej | PODPIS: |
| AUTOR OPRACOWANIA: | mgr inż. Arkadiusz Krzesak upr. nr SLK/2182/PWOK/08 w specj. konstrukcyjno-bud. | PODPIS: |

# SZCZEGÓŁ KORYTEK Z RUSZTEM STALOWYM
# SKALA 1:20

*Widok z góry*

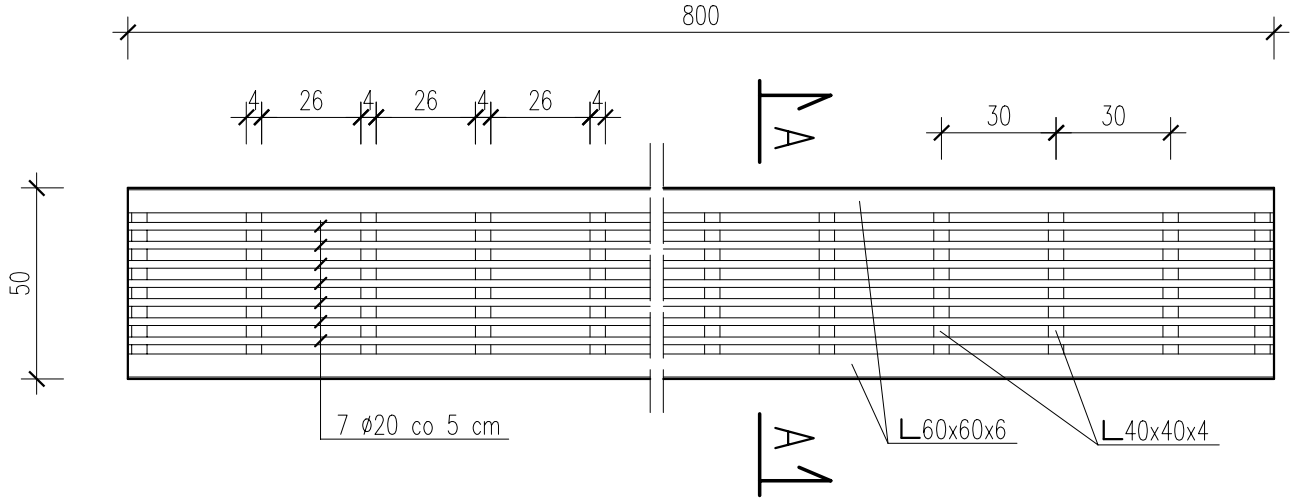


*Przekrój A–A*

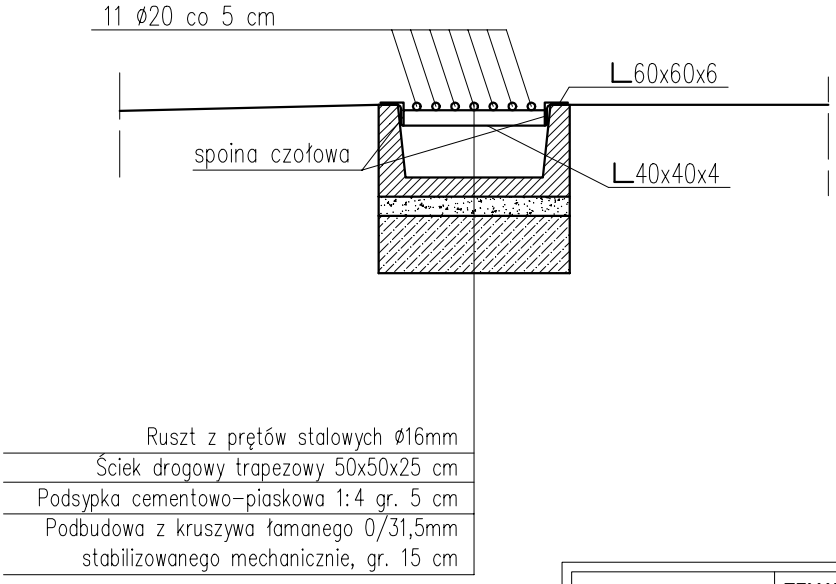


| | | |
|---|---|---|
| pracownia projektowa KBN PROJEKT | TEMAT OPRACOWANIA: PRZEBUDOWA DRÓG WEWNĘTRZNYCH NA TERENIE GMINY ŁĘKAWICA | |
| LOKALIZACJA: DZIAŁKI NR 1637/2, 36/11, 1640 - OBRĘB EWIDENCYJNY OKRAJNIK, JEDNOSTKA EWIDENCYJNA ŁĘKAWICA | | |
| INWESTOR: GMINA ŁĘKAWICA ŁĘKAWICA UL. WSPÓLNA 24, 34-321 ŁĘKAWICA | | RYS. NR 17.7 |
| STADIUM: MATERIAŁY DO ZGŁOSZENIA | BRANŻA: DROGOWA | SKALA: 1:20 |
| NAZWA RYSUNKU: SZCZEGÓŁ KORYTEK Z RUSZTEM STALOWYM | | DATA: VIII 2021 r. |
| PROJEKTOWAŁ: | mgr inż. Dariusz Gęga upr. nr SLK/8946/PBD/19 w specj. inżynieryjnej drogowej | PODPIS: |
| AUTOR OPRACOWANIA: | mgr inż. Arkadiusz Krzesak upr. nr SLK/2182/PWOK/08 w specj. konstrukcyjno-bud. | PODPIS: |

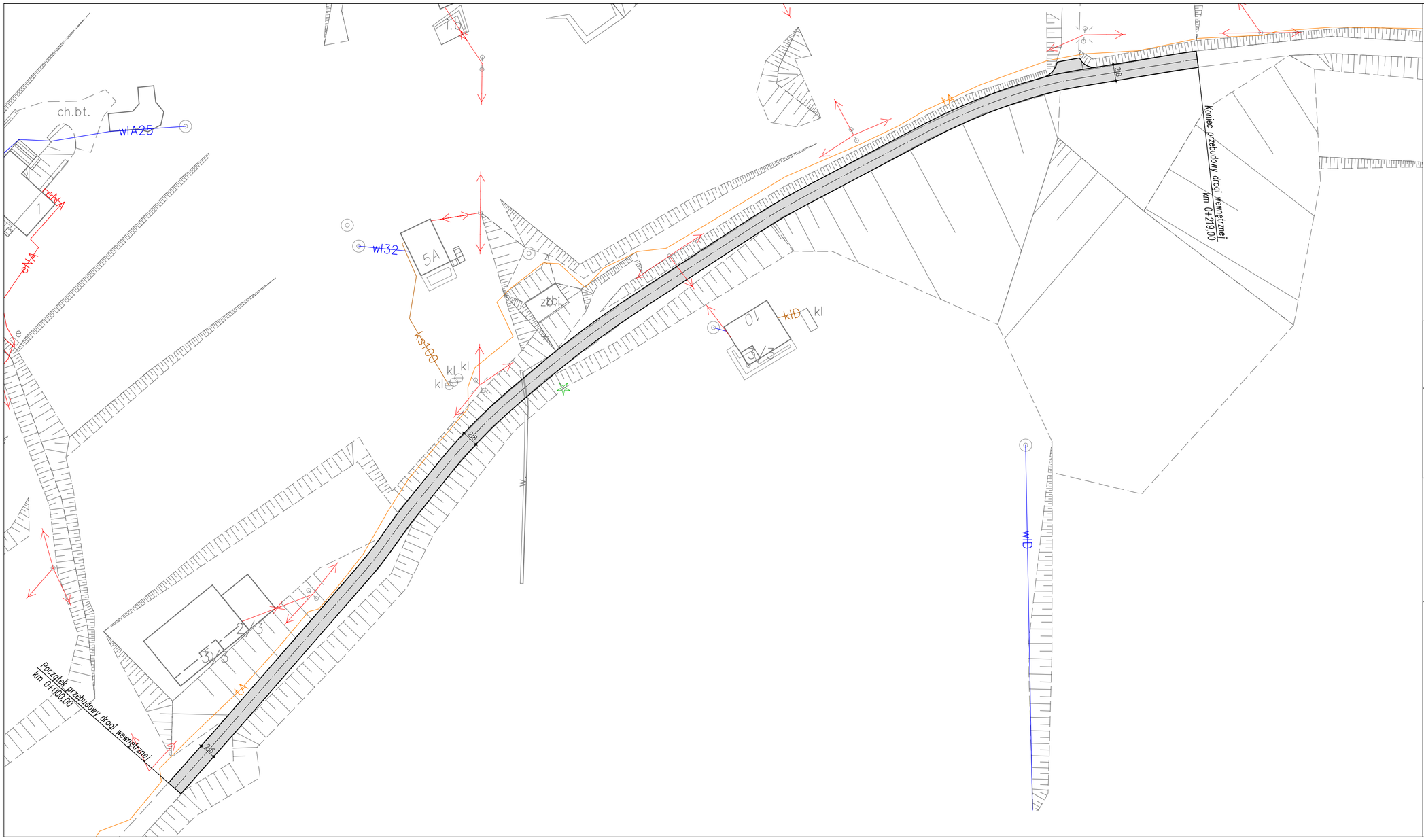


# PROJEKT ZAGOSPODAROWANIA TERENU
## SKALA 1:500

N

UWAGI:
– początek i koniec nawiązać wysokościowo do stanu istniejącego,

*przebudowa nawierzchni drogi wewnętrznej*

| | | |
|---|---|---|
| pracownia projektowa KBN PROJEKT | TEMAT OPRACOWANIA: PRZEBUDOWA DRÓG WEWNĘTRZNYCH NA TERENIE GMINY ŁĘKAWICA | |
| LOKALIZACJA: DZIAŁKI NR 311/1, 315, 317/3, 365/3, 263, 262, 255 - OBRĘB EWIDENCYJNY ŁYSINA, JEDNOSTKA EWIDENCYJNA ŁĘKAWICA | | |
| INWESTOR: GMINA ŁĘKAWICA ŁĘKAWICA UL. WSPÓLNA 24, 34-321 ŁĘKAWICA | | RYS. NR 18.1 |
| STADIUM: MATERIAŁY DO ZGŁOSZENIA | BRANŻA: DROGOWA | SKALA: 1:500 |
| NAZWA RYSUNKU: PROJEKT ZAGOSPODAROWANIA TERENU UL. NOWA W MIEJSCOWOŚCI ŁYSINA | | DATA: VIII 2021 r. |
| PROJEKTOWAŁ: | mgr inż. Dariusz Gęga upr. nr SLK/8946/PBD/19 w specj. inżynieryjnej drogowej | PODPIS: |
| AUTOR OPRACOWANIA: | mgr inż. Arkadiusz Krzesak upr. nr SLK/2182/PWOK/08 w specj. konstrukcyjno-bud. | PODPIS: |

# MAPA EWIDENCJI GRUNTÓW
## SKALA 1:1000

N

| | | |
|---|---|---|
| pracownia projektowa KBN PROJEKT | TEMAT OPRACOWANIA: PRZEBUDOWA DRÓG WEWNĘTRZNYCH NA TERENIE GMINY ŁĘKAWICA | |
| LOKALIZACJA: DZIAŁKI NR 311/1, 315, 317/3, 365/3, 263, 262, 255 - OBRĘB EWIDENCYJNY ŁYSINA, JEDNOSTKA EWIDENCYJNA ŁĘKAWICA | | |
| INWESTOR: GMINA ŁĘKAWICA ŁĘKAWICA UL. WSPÓLNA 24, 34-321 ŁĘKAWICA | | RYS. NR 18.2 |
| STADIUM: MATERIAŁY DO ZGŁOSZENIA | BRANŻA: DROGOWA | SKALA: 1:1000 |
| NAZWA RYSUNKU: MAPA EWIDENCJI GRUNTÓW UL. NOWA W MIEJSCOWOŚCI ŁYSINA | | DATA: VIII 2021 r. |
| PROJEKTOWAŁ: | mgr inż. Dariusz Gęga upr. nr SLK/8946/PBD/19 w specj. inżynieryjnej drogowej | PODPIS: |
| AUTOR OPRACOWANIA: | mgr inż. Arkadiusz Krzesak upr. nr SLK/2182/PWOK/08 w specj. konstrukcyjno-bud. | PODPIS: |

# PRZEKRÓJ TYPOWY
# SKALA 1:50

*Przekrój typowy na odcinku*
*od km 0+000,00 do km 0+219,00*
*ul. Nowa*

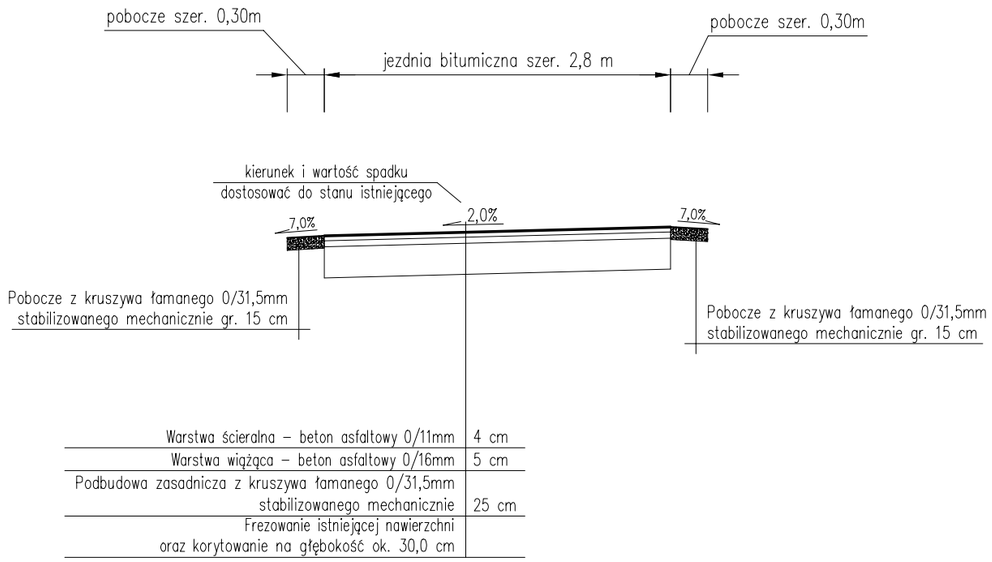


UWAGI:
1. Kierunek i wartość spadku nawierzchni dostosować do stanu istniejącego, zapewniając jednocześnie sprawne odprowadzenie wody.
2. Początek i koniec nawiązać wysokościowo do stanu istniejącego.

| | | |
|---|---|---|
| pracownia projektowa KBN PROJEKT | TEMAT OPRACOWANIA: **PRZEBUDOWA DRÓG WEWNĘTRZNYCH NA TERENIE GMINY ŁĘKAWICA** | |
| LOKALIZACJA: DZIAŁKI NR 311/1, 315, 317/3, 365/3, 263, 262, 255 - OBRĘB EWIDENCYJNY ŁYSINA, JEDNOSTKA EWIDENCYJNA ŁĘKAWICA | | |
| INWESTOR: **GMINA ŁĘKAWICA** **ŁĘKAWICA UL. WSPÓLNA 24, 34-321 ŁĘKAWICA** | | RYS. NR 18.3 |
| STADIUM: MATERIAŁY DO ZGŁOSZENIA | BRANŻA: DROGOWA | SKALA: 1:50 |
| NAZWA RYSUNKU: PRZEKRÓJ TYPOWY UL. NOWA W MIEJSCOWOŚCI ŁYSINA | | DATA: VIII 2021 r. |
| PROJEKTOWAŁ: | **mgr inż. Dariusz Gęga** upr. nr SLK/8946/PBD/19 w specj. inżynieryjnej drogowej | PODPIS: |
| AUTOR OPRACOWANIA: | **mgr inż. Arkadiusz Krzesak** upr. nr SLK/2182/PWOK/08 w specj. konstrukcyjno-bud. | PODPIS: |

# MAPA EWIDENCJI GRUNTÓW
## SKALA 1:1000

LEGENDA:

przebudowa nawierzchni drogi wewnętrznej

| | | |
|---|---|---|
| pracownia projektowa KBN PROJEKT | TEMAT OPRACOWANIA: PRZEBUDOWA DRÓG WEWNĘTRZNYCH NA TERENIE GMINY ŁĘKAWICA | |
| LOKALIZACJA: DZIAŁKI NR 1623/1, 1518/1 - OBRĘB EWIDENCYJNY OKRAJNIK, JEDNOSTKA EWIDENCYJNA ŁĘKAWICA | | |
| INWESTOR: GMINA ŁĘKAWICA ŁĘKAWICA UL. WSPÓLNA 24, 34-321 ŁĘKAWICA | | RYS. NR 19.1 |
| STADIUM: MATERIAŁY DO ZGŁOSZENIA | BRANŻA: DROGOWA | SKALA: 1:1000 |
| NAZWA RYSUNKU: MAPA EWIDENCJI GRUNTÓW DROGA WENĘTRZNA NA DZIAŁCE 1623/1 W MIEJSCOWOŚCI OKRAJNIK | | DATA: VIII 2021 r. |
| PROJEKTOWAŁ: | mgr inż. Dariusz Gęga upr. nr SLK/8946/PBD/19 w specj. inżynieryjnej drogowej | PODPIS: |
| AUTOR OPRACOWANIA: | mgr inż. Arkadiusz Krzesak upr. nr SLK/2182/PWOK/08 w specj. konstrukcyjno-bud. | PODPIS: |

# PRZEKRÓJ TYPOWY
# SKALA 1:50

*Przekrój typowy na odcinku*
*od km 0+000,00 do km 0+040,00*
*droga wewnętrzna na działce nr 1623/1*

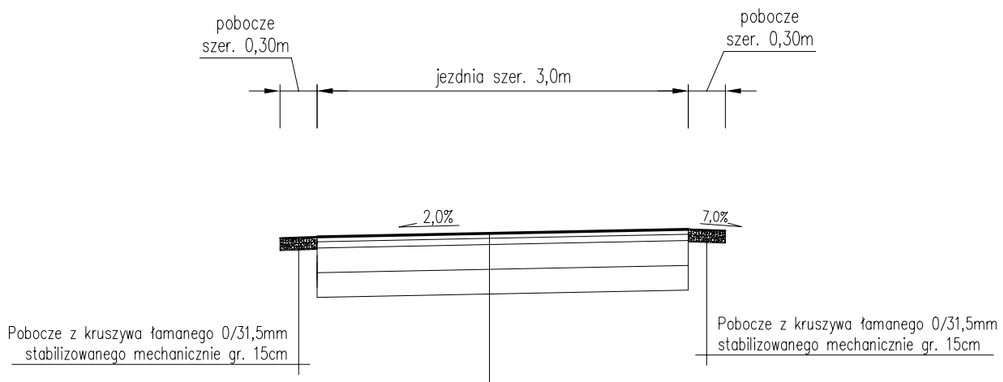


| | |
|---|---|
| 4 cm | Warstwa ścieralna – beton asfaltowy 0/11mm |
| 5 cm | Warstwa wiążąca – beton asfaltowy 0/16mm |
| 20 cm | Podbudowa zasadnicza z kruszywa łamanego 0/31,5mm stabilizowanego mechanicznie |
| 20 cm | Podbudowa pomocnicza z kruszywa naturalnego 0/63mm stabilizowanego mechanicznie |
| | Korytowanie na głębokość ok. 40,0 cm |

UWAGI:
1. Kierunek i wartość spadku nawierzchni dostosować do stanu istniejącego, zapewniając jednocześnie sprawne odprowadzenie wody.
2. Początek i koniec nawiązać wysokościowo do stanu istniejącego.

| | | |
|---|---|---|
| pracownia projektowa KBN PROJEKT | TEMAT OPRACOWANIA: PRZEBUDOWA DRÓG WEWNĘTRZNYCH NA TERENIE GMINY ŁĘKAWICA | |
| LOKALIZACJA: DZIAŁKI NR 1623/1, 1518/1 - OBRĘB EWIDENCYJNY OKRAJNIK, JEDNOSTKA EWIDENCYJNA ŁĘKAWICA | | |
| INWESTOR: GMINA ŁĘKAWICA ŁĘKAWICA UL. WSPÓLNA 24, 34-321 ŁĘKAWICA | | RYS. NR 19.2 |
| STADIUM: MATERIAŁY DO ZGŁOSZENIA | BRANŻA: DROGOWA | SKALA: 1:50 |
| NAZWA RYSUNKU: PRZEKRÓJ TYPOWY DROGA WENĘTRZNA NA DZIAŁCE 1623/1 W MIEJSCOWOŚCI OKRAJNIK | | DATA: VIII 2021 r. |
| PROJEKTOWAŁ: | mgr inż. Dariusz Gęga upr. nr SLK/8946/PBD/19 w specj. inżynieryjnej drogowej | PODPIS: |
| AUTOR OPRACOWANIA: | mgr inż. Arkadiusz Krzesak upr. nr SLK/2182/PWOK/08 w specj. konstrukcyjno-bud. | PODPIS: |